VICARE WASTAFEL VICARE OVAAL

PRODUCTINFORMATIE

Artikeltitel	Villeroy & Boch ViCare Wastafel ViCare, 600 x 550 x 195 mm, Wit Alpin, met overloop
Artikelnummer	41196001
Montage / Montagetype	wandmontage
Onderdelen van de levering	1 x wastafel
Diepte in mm	550
Breedte in mm	600
Hoogte in mm	195
Interne diepte	100
Collectie	ViCare
Geschikt voor	Kraan met 3 gaten, barrièrevrije toepassing
Materiaal	Sanitairkeramiek
Oppervlak	glanzend
Aanduiding van de kleur	Wit Alpin
Met overloop	Ja
Vorm	Ovaal
Kleuraanduiding	Wit Alpin
Antibacterieel oppervlak (met AntiBac)	Nee
Gemakkelijke oppervlaktereiniging (CeramicPlus)	Nee
Aantal kraangaten doorgestoken	1
Aantal voorgestoken kraangaten	2
Aantal bassins	1

TECHNISCHE TEKENINGEN

41196001

DE

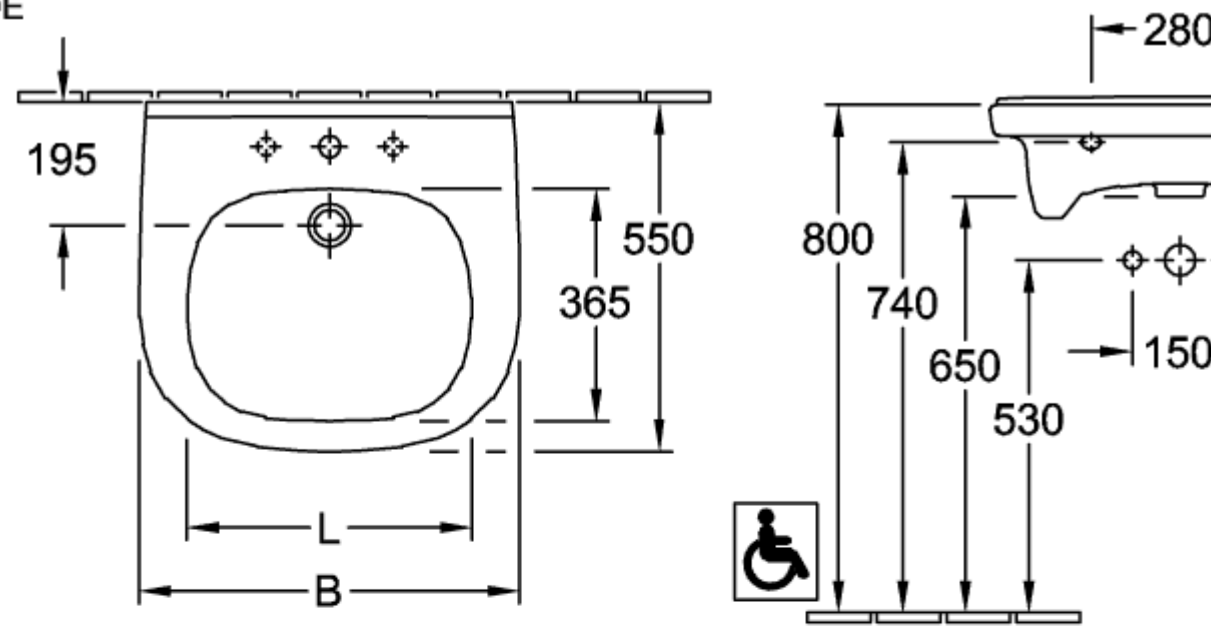

FR+

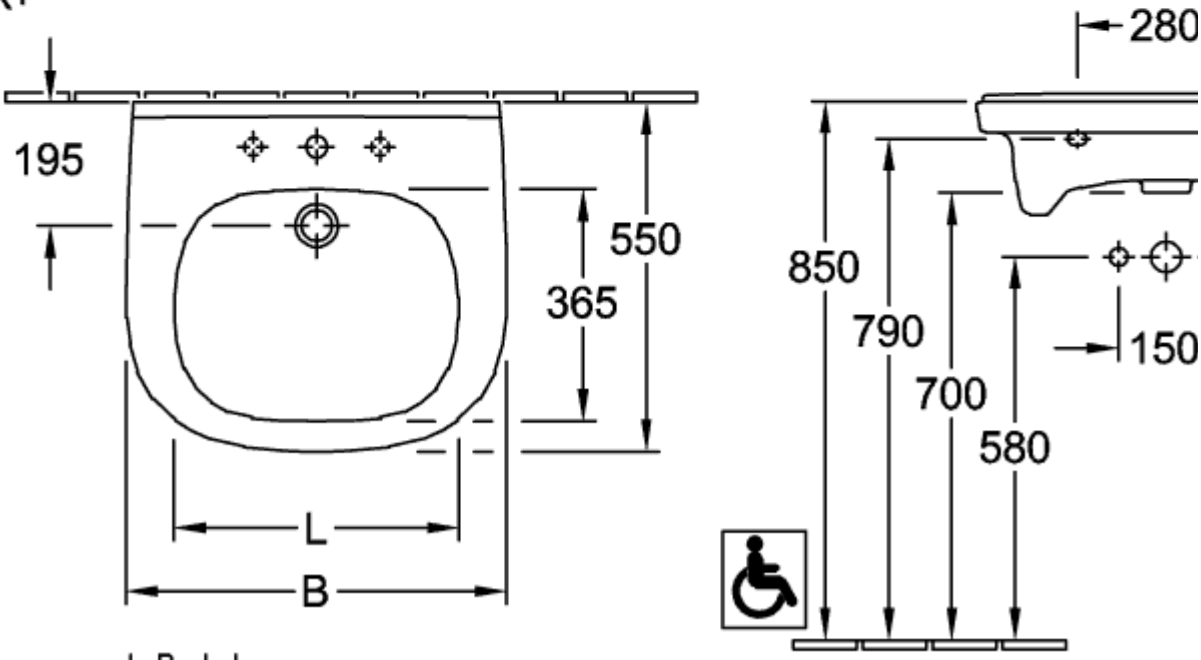

	B	L
4119 55	560	420
4119 60	610	460

41196001

DE

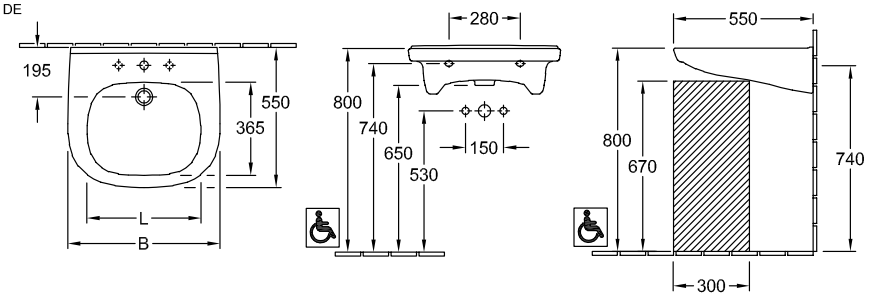

FR+

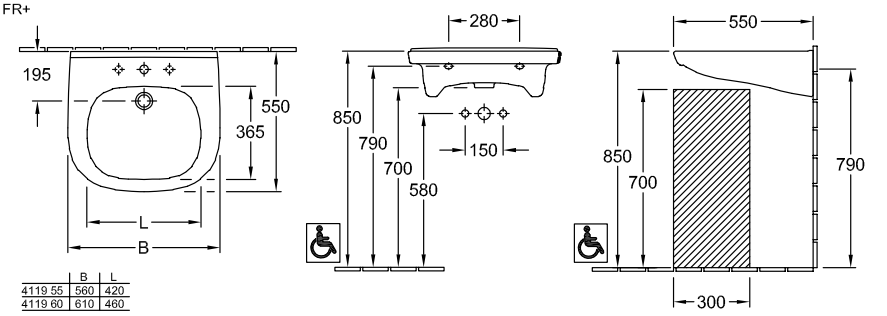

	B	L
4119 55	560	420
4119 60	610	460

41196001

DE

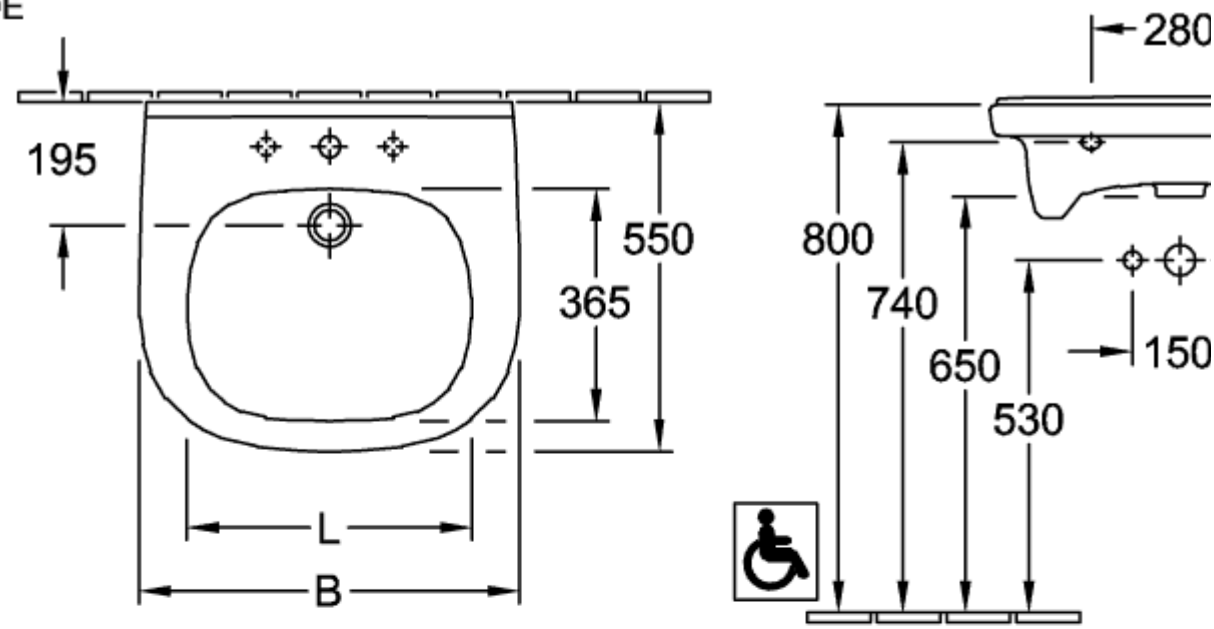

FR+

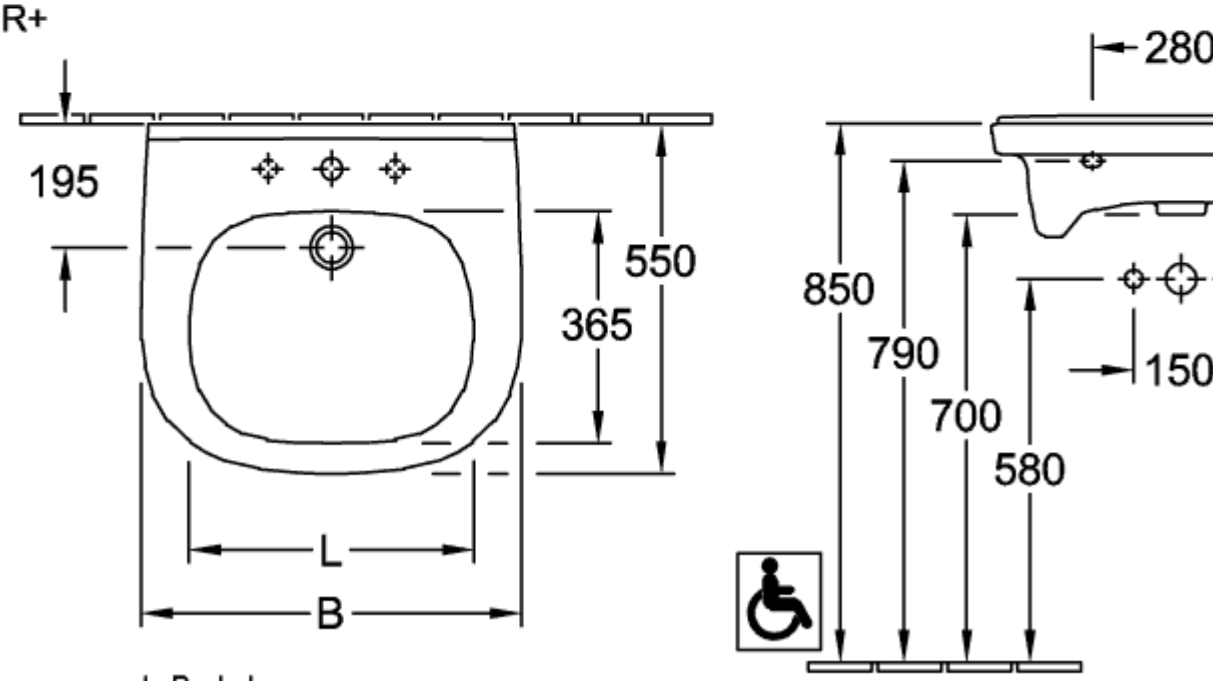

	B	L
4119 55	560	420
4119 60	610	460

41196001

DE

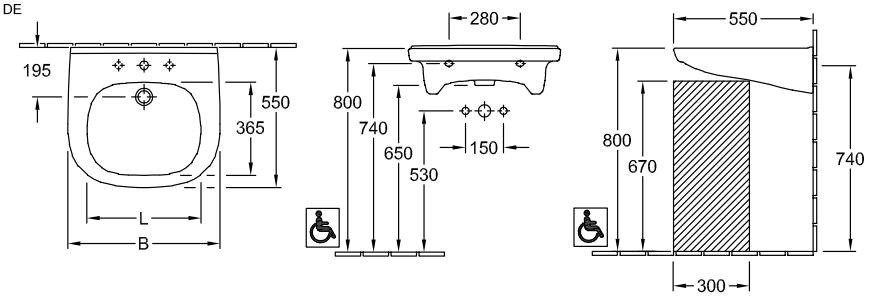

FR+

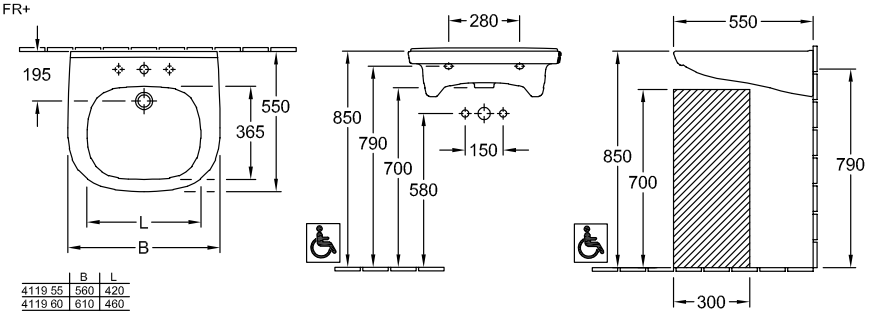

	B	L
4119 55	560	420
4119 60	610	460

41196001

DE

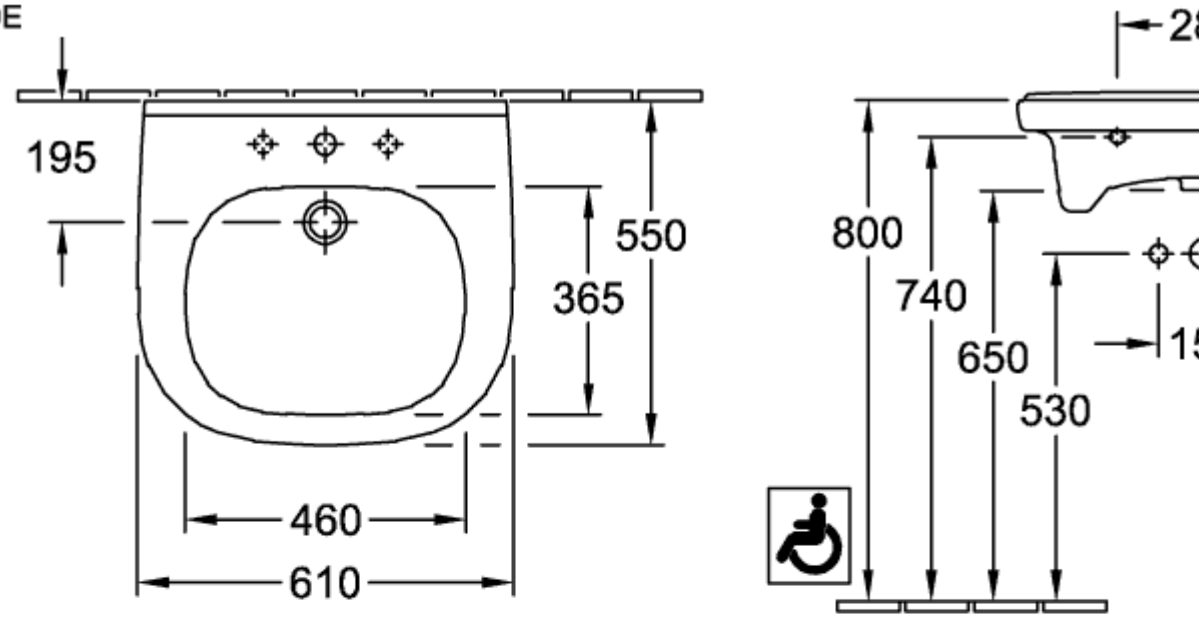

FR+

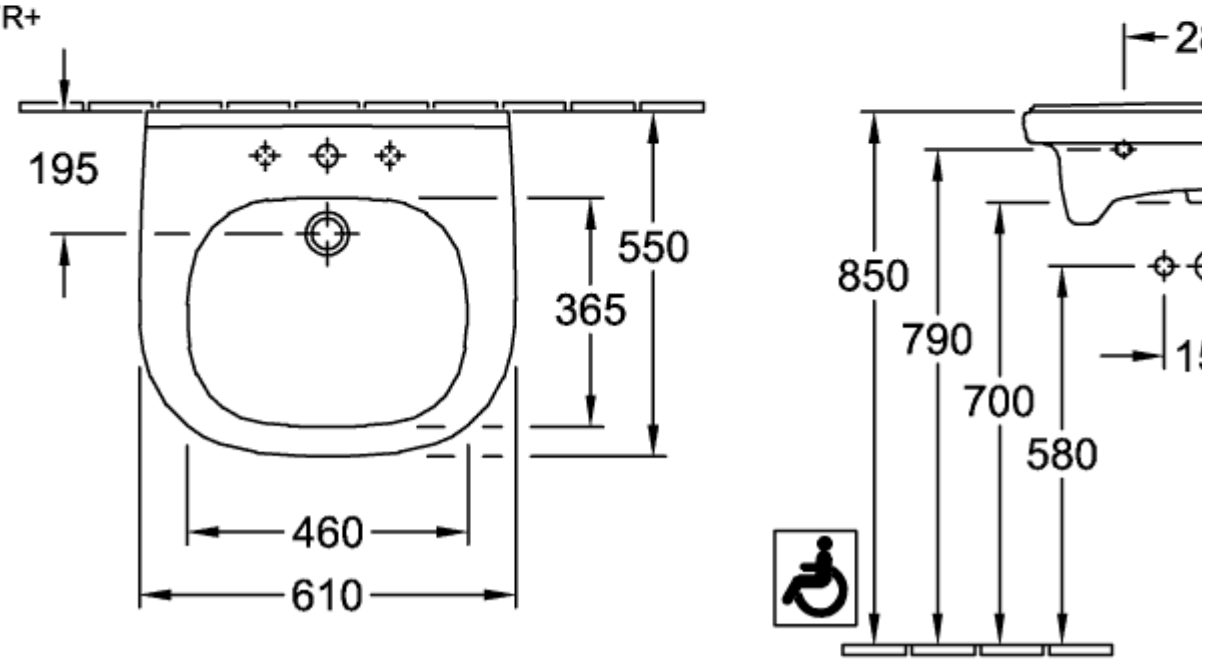

41196001

DE

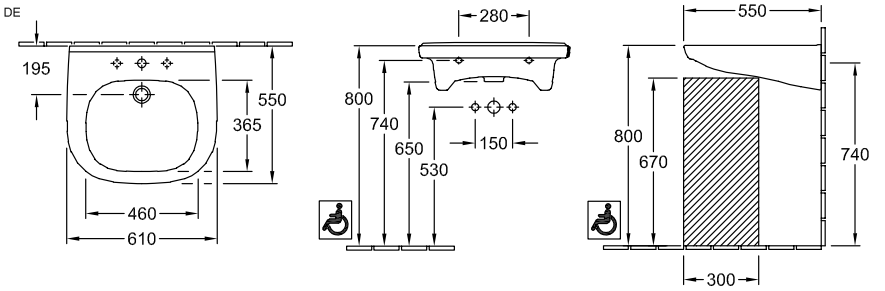

FR+

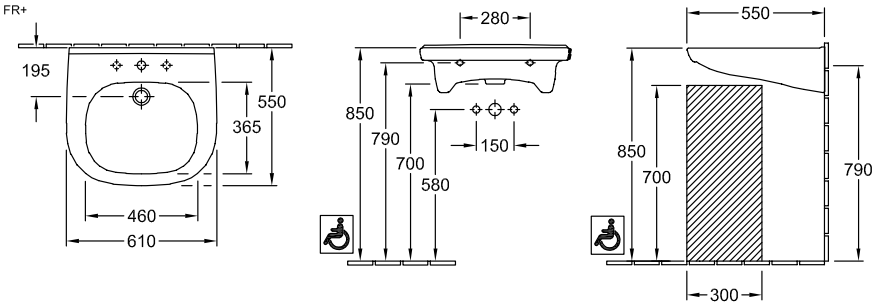

41196001

DE

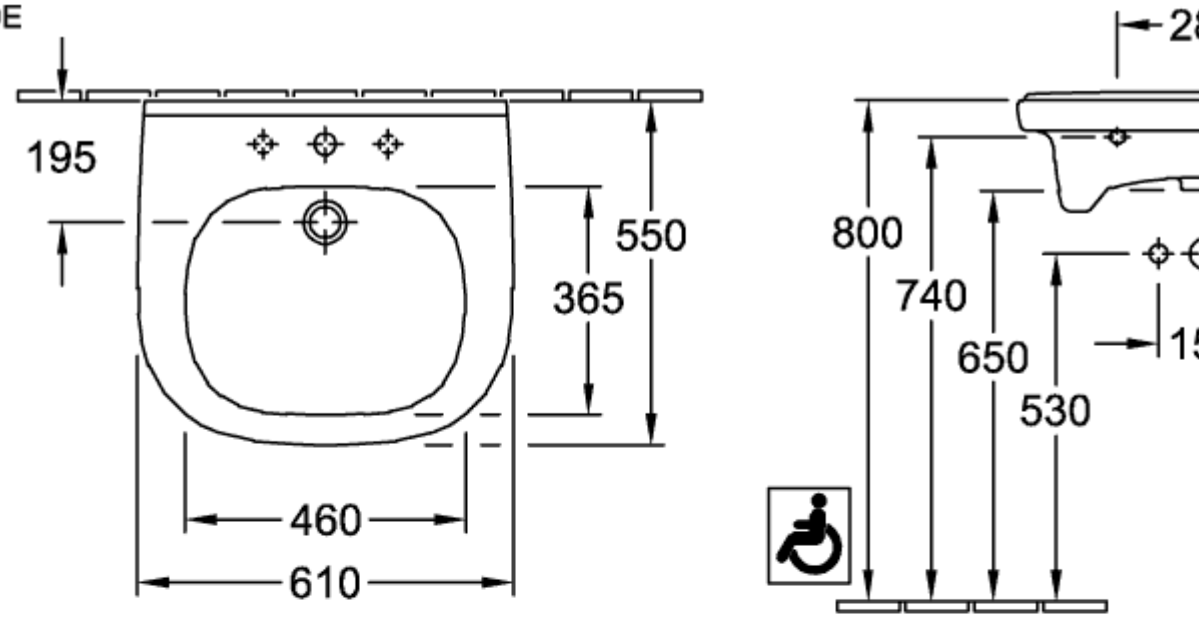

FR+

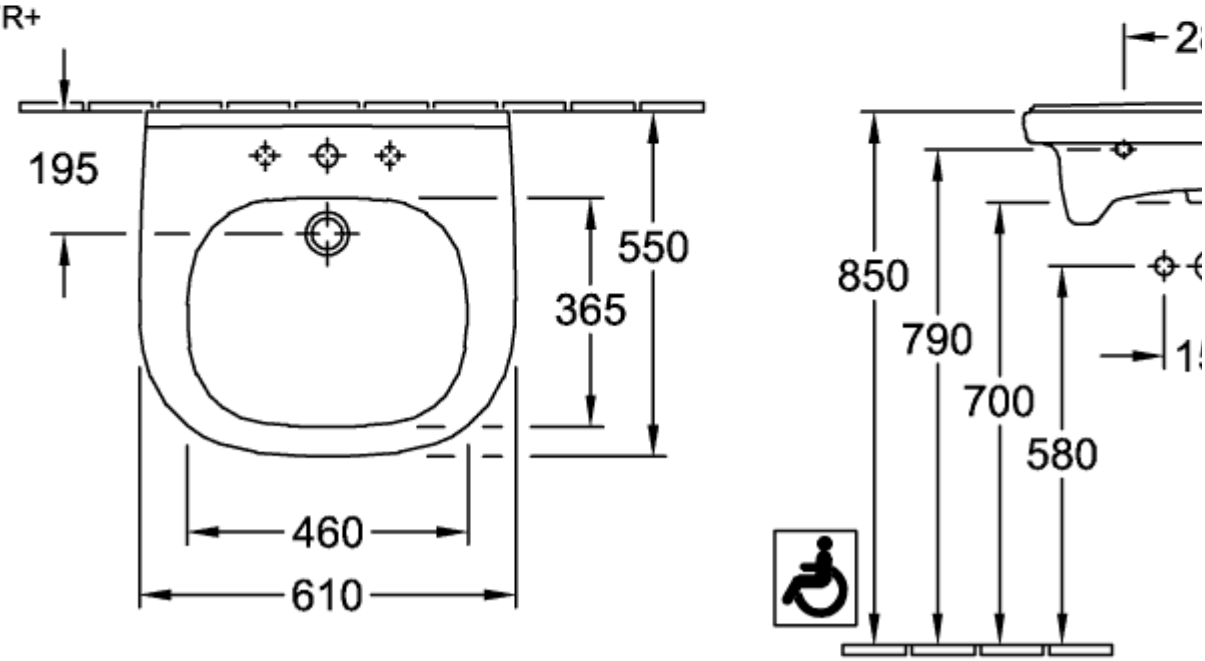

41196001

DE

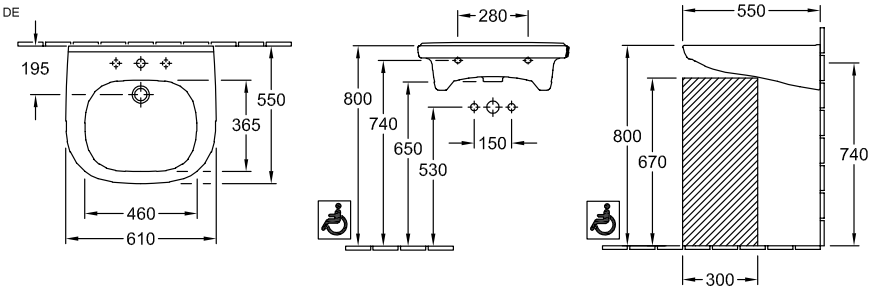
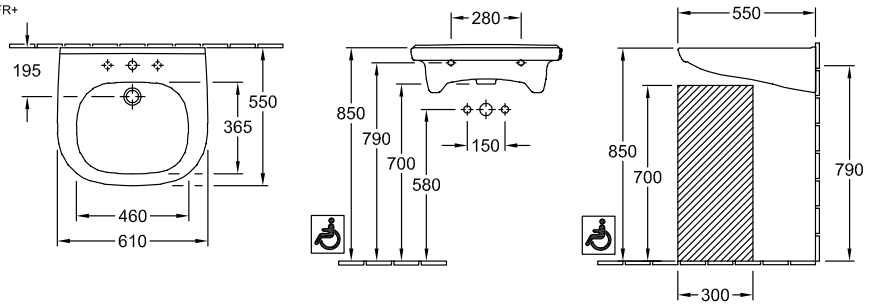
FR+