ARCHITECTURA WASTAFEL RECHTHOEK

PRODUCTINFORMATIE

Artikeltitel	Villeroy & Boch Architectura Wastafel, 600 x 470 x 180 mm, Wit Alpin, met overloop
Artikelnummer	41886001
Montage / Montagetype	wandmontage
Onderdelen van de levering	1 x wastafel
Diepte in mm	470
Breedte in mm	600
Hoogte in mm	180
Interne diepte	125
Collectie	Architectura
Geschikt voor	Kraan met 3 gaten
Materiaal	Sanitairkeramiek
Oppervlak	glanzend
Aanduiding van de kleur	Wit Alpin
Met overloop	Ja
Vorm	Rechthoek
Kleuraanduiding	Wit Alpin
Antibacterieel oppervlak (met AntiBac)	Nee
Gemakkelijke oppervlaktereiniging (CeramicPlus)	Nee
Aantal kraangaten doorgestoken	1
Aantal voorgestoken kraangaten	2
Aantal bassins	1

TECHNISCHE TEKENINGEN

41886001

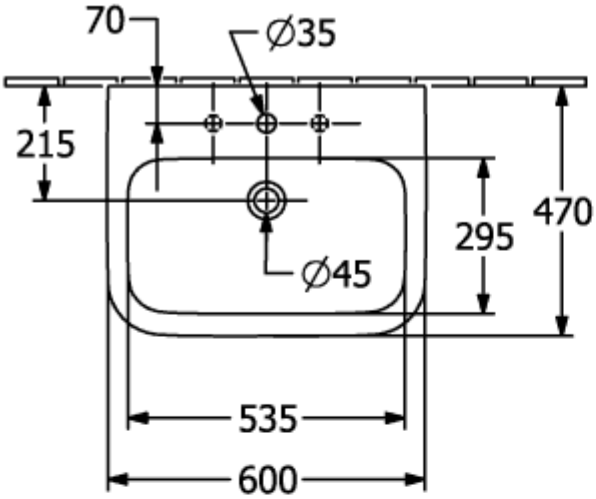

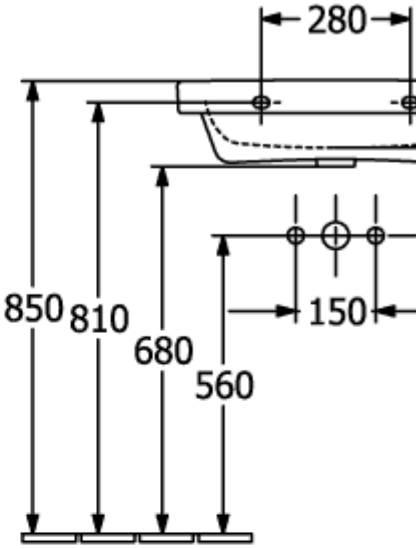

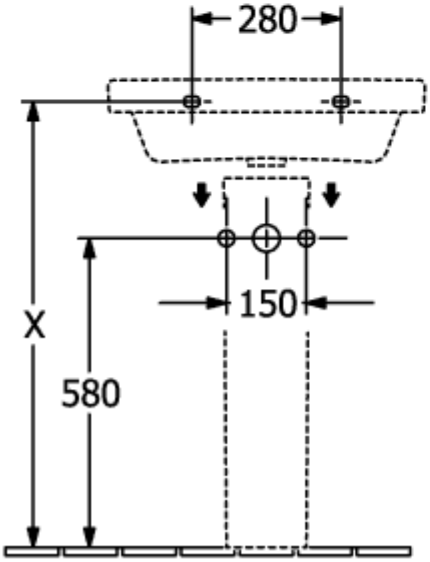

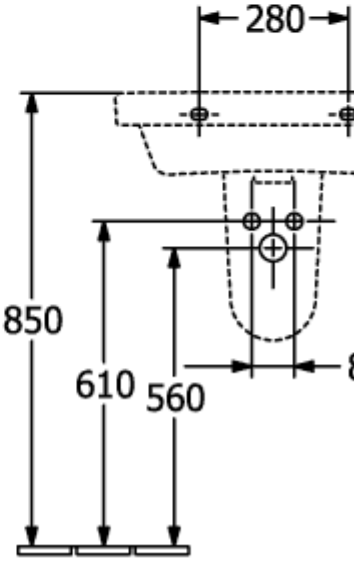

41886001

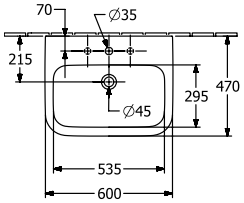
70
∅35
215
295
470
∅45
535
600

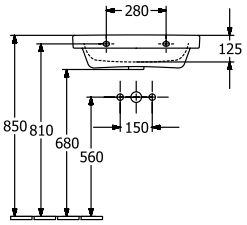
280
125
850
810
680
560
150

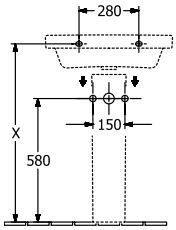
280
X
580
150

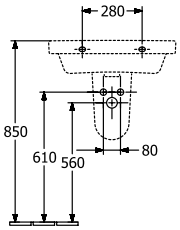
280
850
610
560
80