ARCHITECTURA VOORBOUWWASTAFEL RECHTHOEK

PRODUCTINFORMATIE

Artikeltitel	Villeroy & Boch Architectura Voorbouwwastafel, 550 x 430 x 170 mm, Wit Alpin, zonder overloop, ongeslepen
Artikelnummer	41905601
Montage / Montagetype	voorbouw
Onderdelen van de levering	1 x opbouwwastafel
Diepte in mm	430
Breedte in mm	550
Hoogte in mm	170
Interne diepte	120
Collectie	Architectura
Kraangat – opmerkingen	Let op: bij modellen zonder overloopfunctie adviseren wij een niet afsluitbare afvoerplug.
Geschikt voor	Kraan met 3 gaten
Materiaal	Sanitairkeramiek
Oppervlak	glanzend
Aanduiding van de kleur	Wit Alpin
Met overloop	Nee
Vorm	Rechthoek
Kleuraanduiding	Wit Alpin
Antibacterieel oppervlak (met AntiBac)	Nee
Gemakkelijke oppervlaktereiniging (CeramicPlus)	Nee
Aantal kraangaten doorgestoken	1
Aantal voorgestoken kraangaten	2
Wastafelonderzijde	ongeslepen
Aantal bassins	1

TECHNISCHE TEKENINGEN

41905601

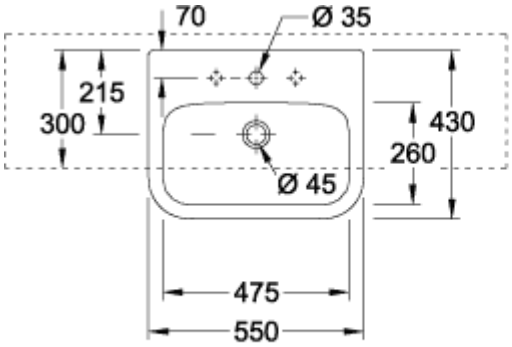

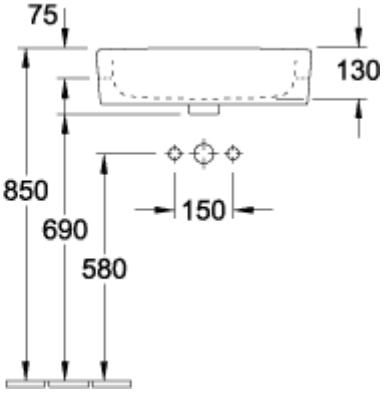
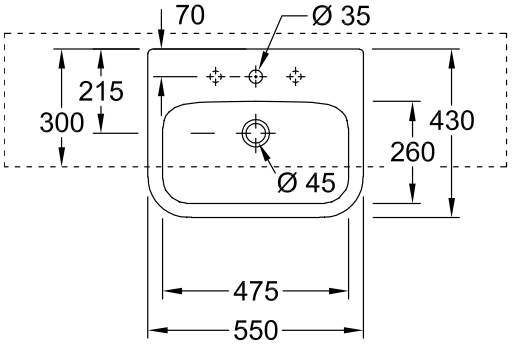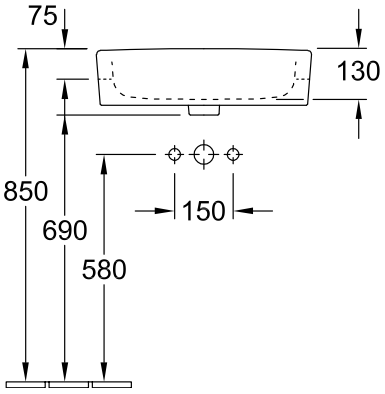
41905601