VENTICELLO DIEPSPOELCLOSET ZONDER SPOELRAND RECHTHOEK

PRODUCTINFORMATIE

Artikeltitel	Villeroy & Boch Venticello Diepspoelcloset zonder spoelrand, wandhangend, Stone White CeramicPlus
Artikelnummer	4611R0RW
Montage / Montagetype	wandmontage
Montage-instructies	niet geschikt voor aansluiting op drukspoelinrichting
Onderdelen van de levering	1 x diepspoelcloset zonder spoelrand , 1 x bevestigingsset
Diepte in mm	560
Breedte in mm	375
Hoogte in mm	340
Collectie	Venticello
Geschikt voor	Inbouwstortbak
Innovatieve spoeltechnologie (met TwistFlush)	Nee
Spoelvolume l	3 / 4,5 l
Wandmontage - staande uitvoering	wandhangend
Materiaal	Sanitairkeramiek
Oppervlak	mat
Aanduiding van de kleur	Stone White CeramicPlus
Vorm	Rechthoek
Kleuraanduiding	Stone White
Antibacterieel oppervlak (met AntiBac)	Nee
Gemakkelijke oppervlaktereiniging (CeramicPlus)	Ja
Spoelrandloos (DirectFlush)	Ja
Type spoeling	Diepspoelcloset
Geïntegreerde frisse oplossing (met ViFresh)	Nee
Uitlaat / afvoer	afvoer horizontaal

TECHNISCHE TEKENINGEN

4611R0RW

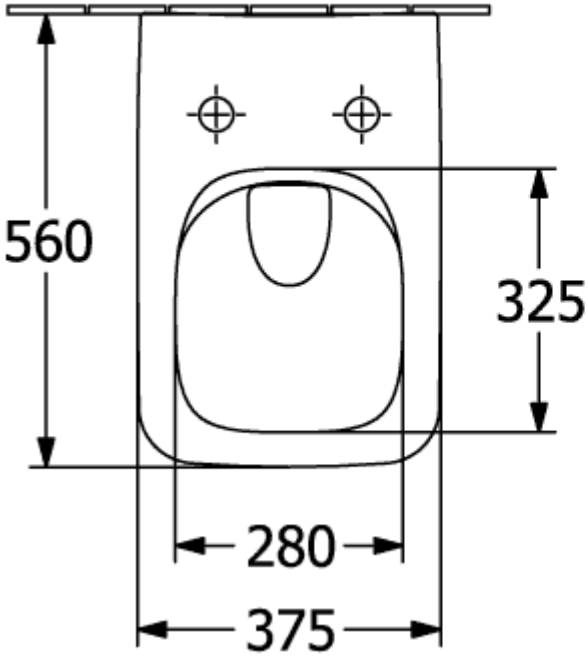

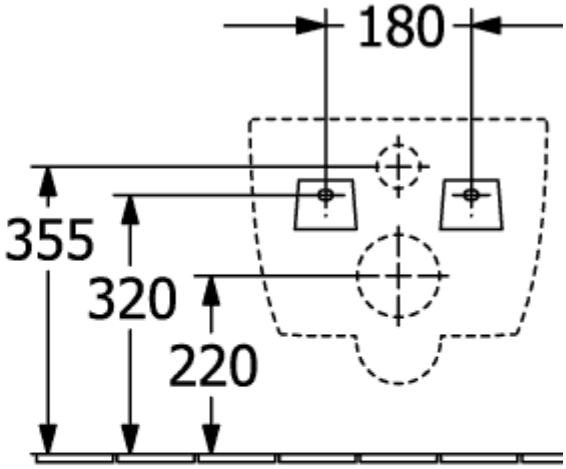
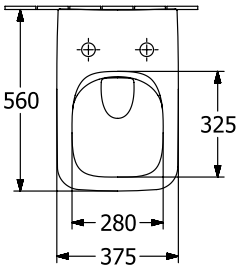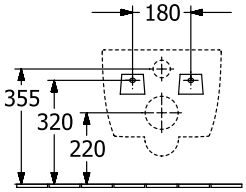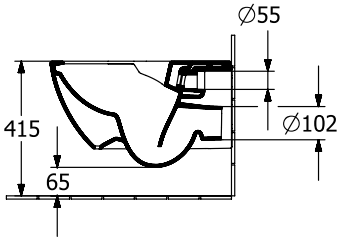
4611R0RW