VENTICELLO DIEPSPOELCLOSET VOOR COMBINATIE ZONDER SPOELRAND RECHTHOEK

PRODUCTINFORMATIE

Artikeltitel	Villeroy & Boch Venticello Diepspoelcloset voor combinatie zonder spoelrand, staand, Wit Alpin
Artikelnummer	4612R001
Montage / Montagetype	staand
Montage-instructies	aanbeveling: montage met afstand tot de wand: 15 mm
Onderdelen van de levering	1 x diepspoelcloset zonder spoelrand , 1 x bevestigingsset
Diepte in mm	700
Breedte in mm	375
Hoogte in mm	400
Collectie	Venticello
Geschikt voor	opzetreservoir
Innovatieve spoeltechnologie (met TwistFlush)	Nee
Innovatieve spoeltechnologie (met TwistFlush[e³])	Nee
Spoelvolume l	3 / 4,5 l
Wandmontage - staande uitvoering	staand
Materiaal	Sanitairkeramiek
Oppervlak	glanzend
Aanduiding van de kleur	Wit Alpin
Vorm	Rechthoek
Kleuraanduiding	Wit Alpin
Antibacterieel oppervlak (met AntiBac)	Nee
Gemakkelijke oppervlaktereiniging (CeramicPlus)	Nee
Spoelrandloos (DirectFlush)	Ja
Type spoeling	Diepspoelcloset
Geïntegreerde frisse oplossing (met ViFresh)	Nee
Uitlaat / afvoer	afvoer horizontaal

TECHNISCHE TEKENINGEN

4612R001

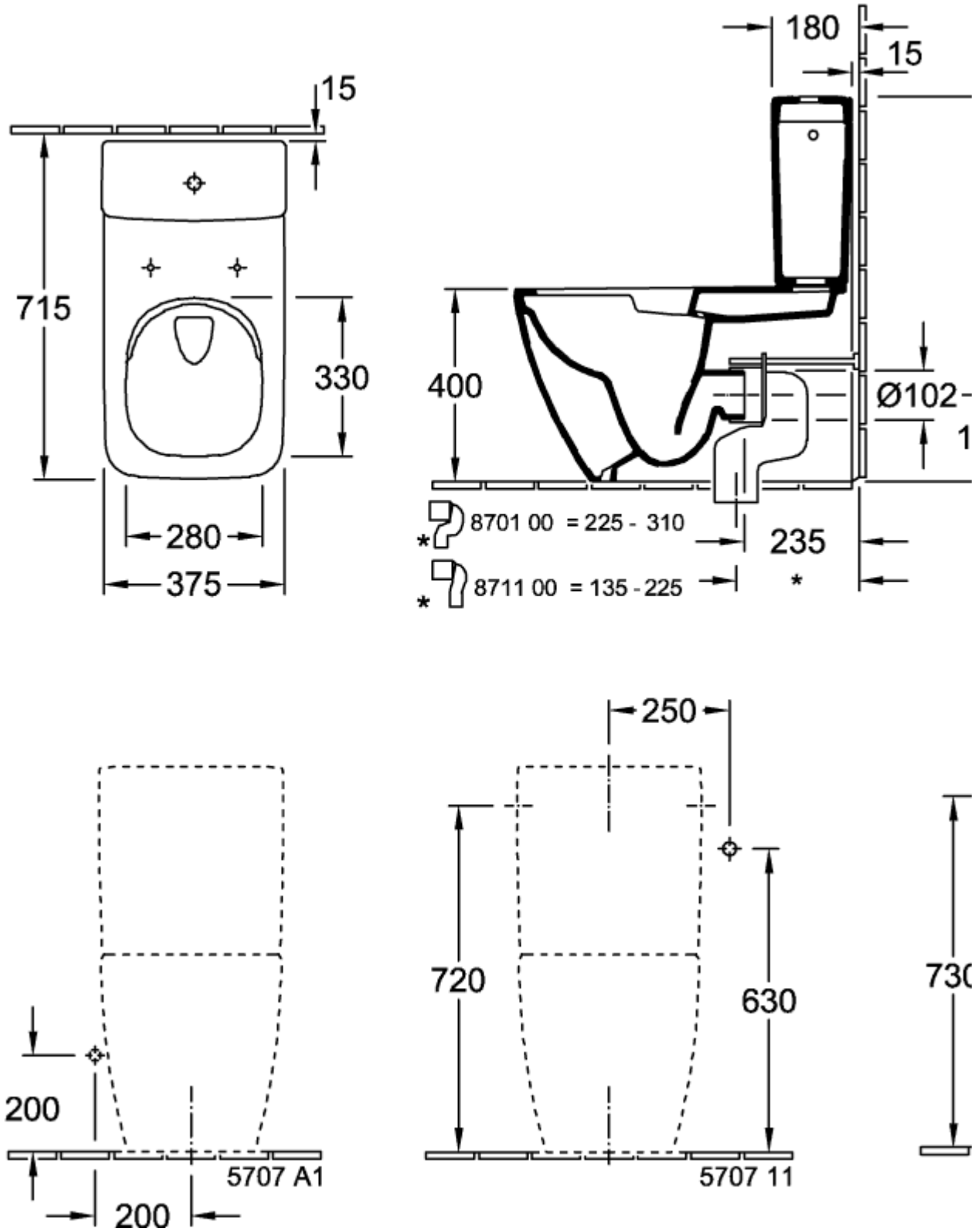
15
715
330
280
375
180
15
400
Ø102
1
8701 00 = 225 - 310
235
8711 00 = 135 - 225
250
720
630
730
200
200
5707 A1
5707 11

4612R001

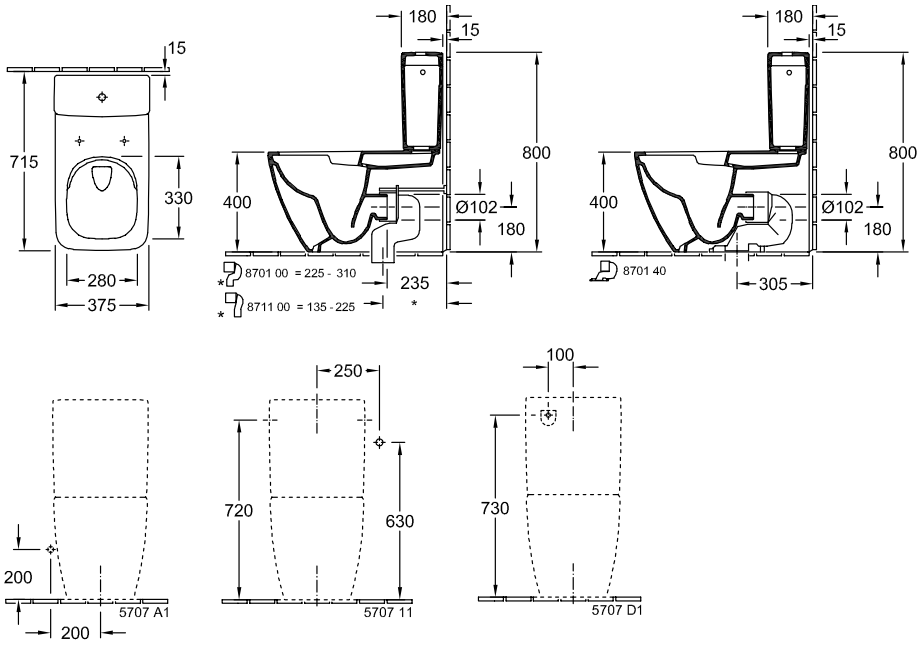
15
715
330
280
375
180
15
800
400
Ø102
180
8701 00 = 225 - 310
235
8711 00 = 135 - 225
*
180
15
800
400
Ø102
180
8701 40
305
250
720
630
5707 A1
5707 11
100
730
5707 D1
200
200