MEMENTO 2.0 WASTAFEL RECHTHOEK

PRODUCTINFORMATIE

Artikeltitel	Villeroy & Boch Memento 2.0 Wastafel, 600 x 420 x 135 mm, Wit Alpin, zonder overloop, geslepen
Artikelnummer	4A226L01
Montage / Montagetype	wandmontage
Onderdelen van de levering	1 x wastafel , 1 x sjabloon voor uitsparingen
Diepte in mm	420
Breedte in mm	600
Hoogte in mm	135
Interne diepte	90
Collectie	Memento 2.0
Kraangat – opmerkingen	Bij modellen zonder overloopfunctie moet er een niet afsluitbare afvoerplug of ViFlow (verborgen overloop) worden gebruikt.
Geschikt voor	Kraan met 3 gaten, bijpassend Villeroy & Boch meubilair
Materiaal	TitanCeram
Oppervlak	glanzend
Aanduiding van de kleur	Wit Alpin
Met overloop	Nee
Vorm	Rechthoek
Kleuraanduiding	Wit Alpin
Antibacterieel oppervlak (met AntiBac)	Nee
Gemakkelijke oppervlaktereiniging (CeramicPlus)	Nee
Aantal kraangaten doorgestoken	1
Aantal voorgestoken kraangaten	2
Wastafelonderzijde	geslepen
Aantal bassins	1

TECHNISCHE TEKENINGEN

4A226L01

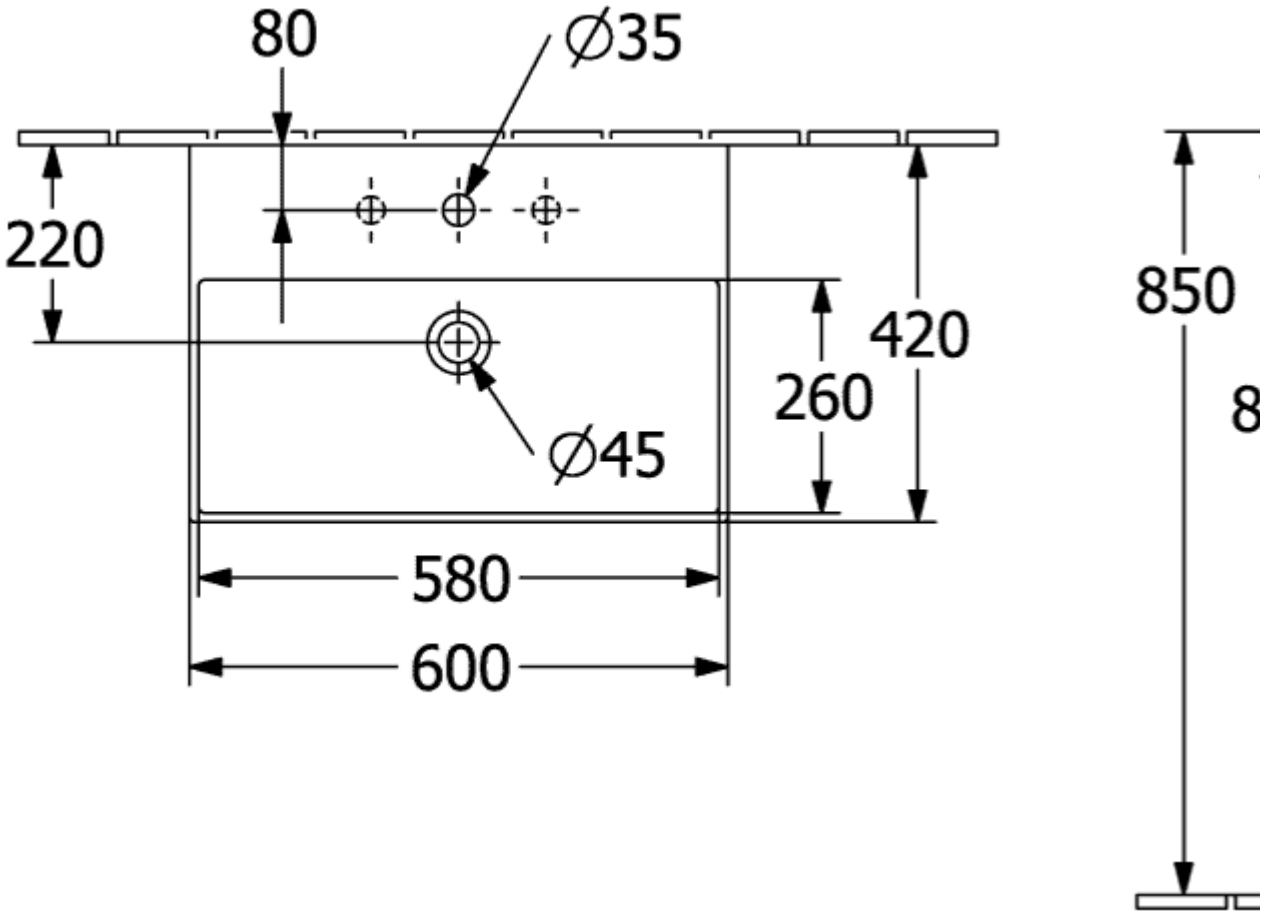
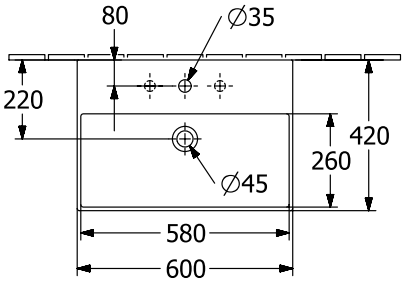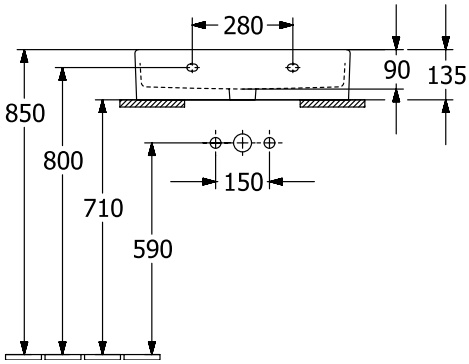
4A226L01