MEMENTO 2.0 WASTAFEL RECHTHOEK

PRODUCTINFORMATIE

Artikeltitel	Villeroy & Boch Memento 2.0 Wastafel, 1200 x 470 x 150 mm, Wit Alpin, zonder overloop, geslepen
Artikelnummer	4A22CG01
Montage / Montagetype	wandmontage
Onderdelen van de levering	1 x wastafel , 1 x sjabloon voor uitsparingen
Diepte in mm	470
Breedte in mm	1200
Hoogte in mm	150
Interne diepte	95
Collectie	Memento 2.0
Kraangat – opmerkingen	Bij modellen zonder overloopfunctie moet er een niet afsluitbare afvoerplug of ViFlow (verborgen overloop) worden gebruikt.
Geschikt voor	twee kranen met 1 gat, bijpassend Villeroy & Boch meubilair
Materiaal	TitanCeram
Oppervlak	glanzend
Aanduiding van de kleur	Wit Alpin
Met overloop	Nee
Vorm	Rechthoek
Kleuraanduiding	Wit Alpin
Antibacterieel oppervlak (met AntiBac)	Nee
Gemakkelijke oppervlaktereiniging (CeramicPlus)	Nee
Aantal kraangaten doorgestoken	2
Wastafelonderzijde	geslepen
Aantal bassins	1

TECHNISCHE TEKENINGEN

4A22CG01

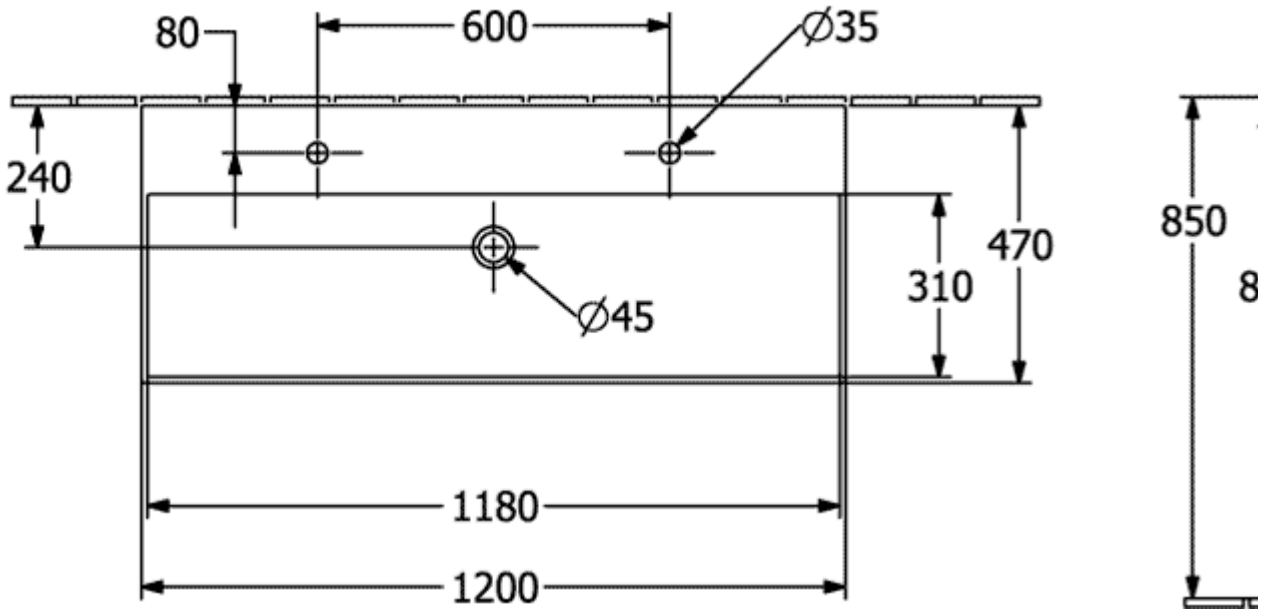
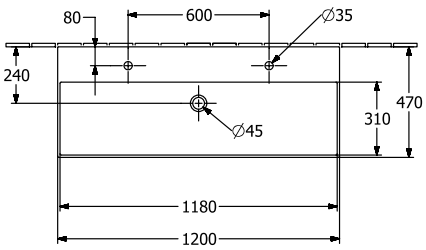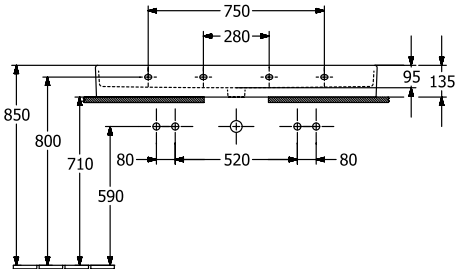
4A22CG01