LOOP & FRIENDS OPZETWASTAFEL ROND

PRODUCTINFORMATIE

Artikeltitel	Villeroy & Boch Loop & Friends Opzetwastafel, 430 x 430 x 120 mm, Wit Alpin, zonder overloop
Artikelnummer	51440101
Montage / Montagetype	opzet
Onderdelen van de levering	1 x opzetwastafel , 1 x niet-afsluitbare afvoerplug met keramische afdekking 1 x bevestigingsset 1 x sjabloon voor uitsparingen
Diepte in mm	430
Breedte in mm	430
Hoogte in mm	120
Interne diepte	100
Diameter in mm	430
Collectie	Loop & Friends
Kraangat – opmerkingen	Let op: bij modellen zonder overloopfunctie adviseren wij een niet afsluitbare afvoerplug.
Geschikt voor	Wandmengkraan, bijpassend Villeroy & Boch meubilair|Armatuur met verhoogde standpijp
Materiaal	Sanitairkeramiek
Oppervlak	glanzend
Aanduiding van de kleur	Wit Alpin
Met overloop	Nee
Vorm	Rond
Kleuraanduiding	Wit Alpin
Antibacterieel oppervlak (met AntiBac)	Nee
Gemakkelijke oppervlaktereiniging (CeramicPlus)	Nee
Wastafelonderzijde	ongeslepen
Aantal bassins	1

TECHNISCHE TEKENINGEN

51440101

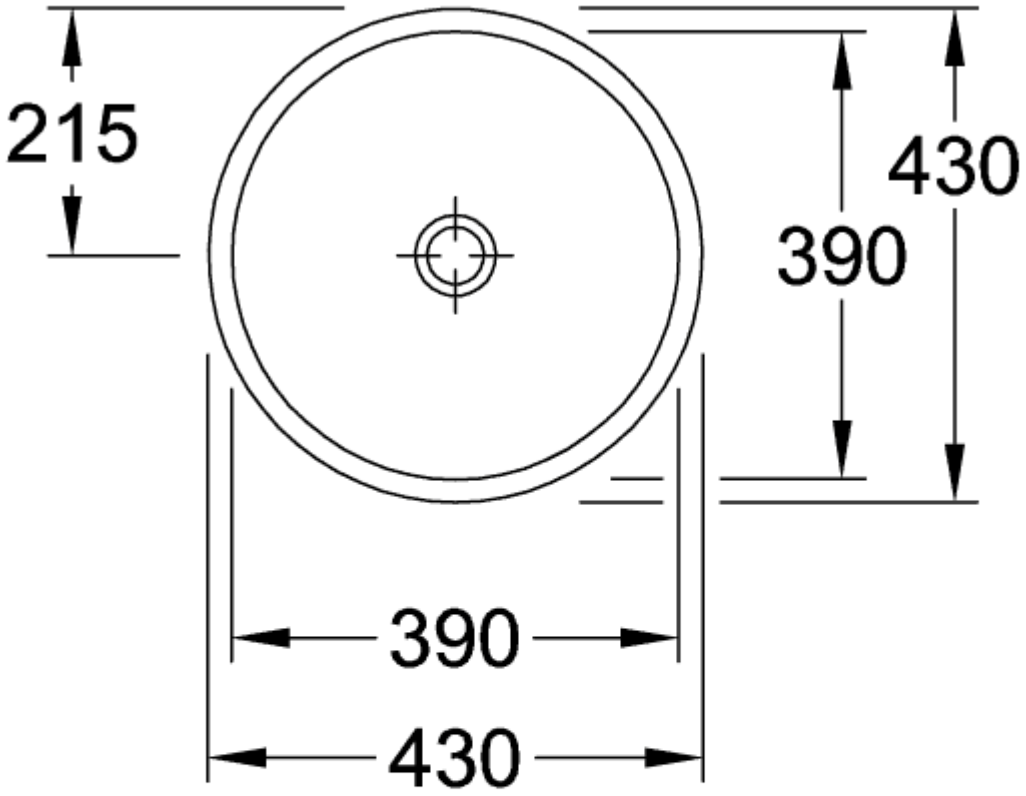

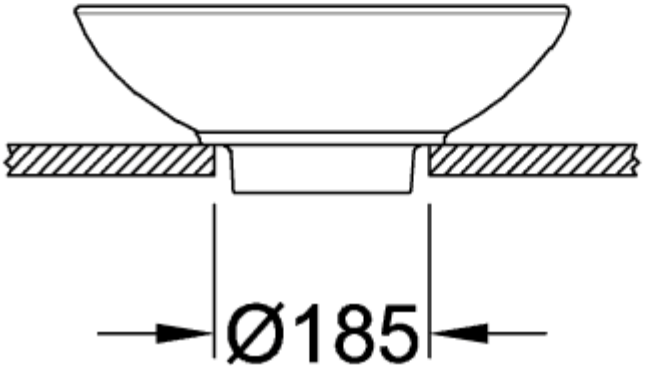

51440101

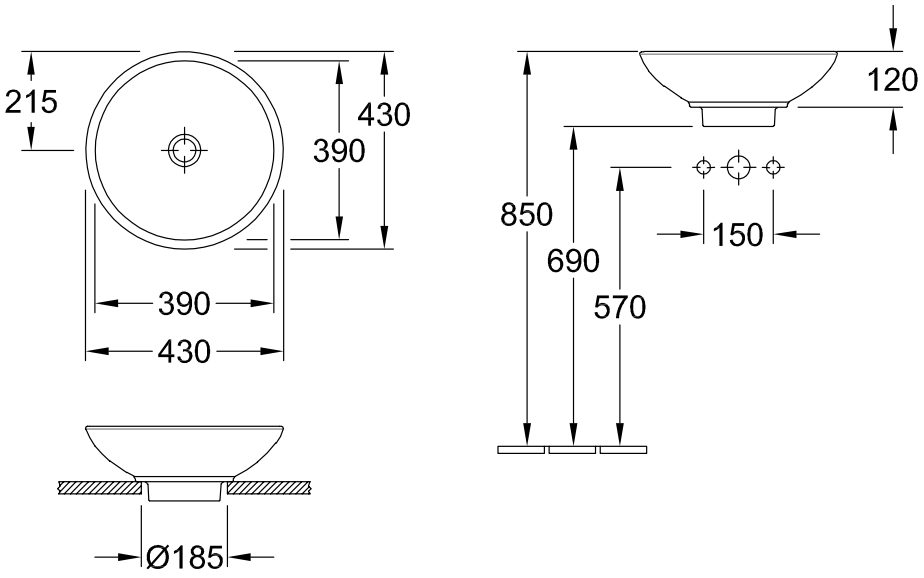

51440101

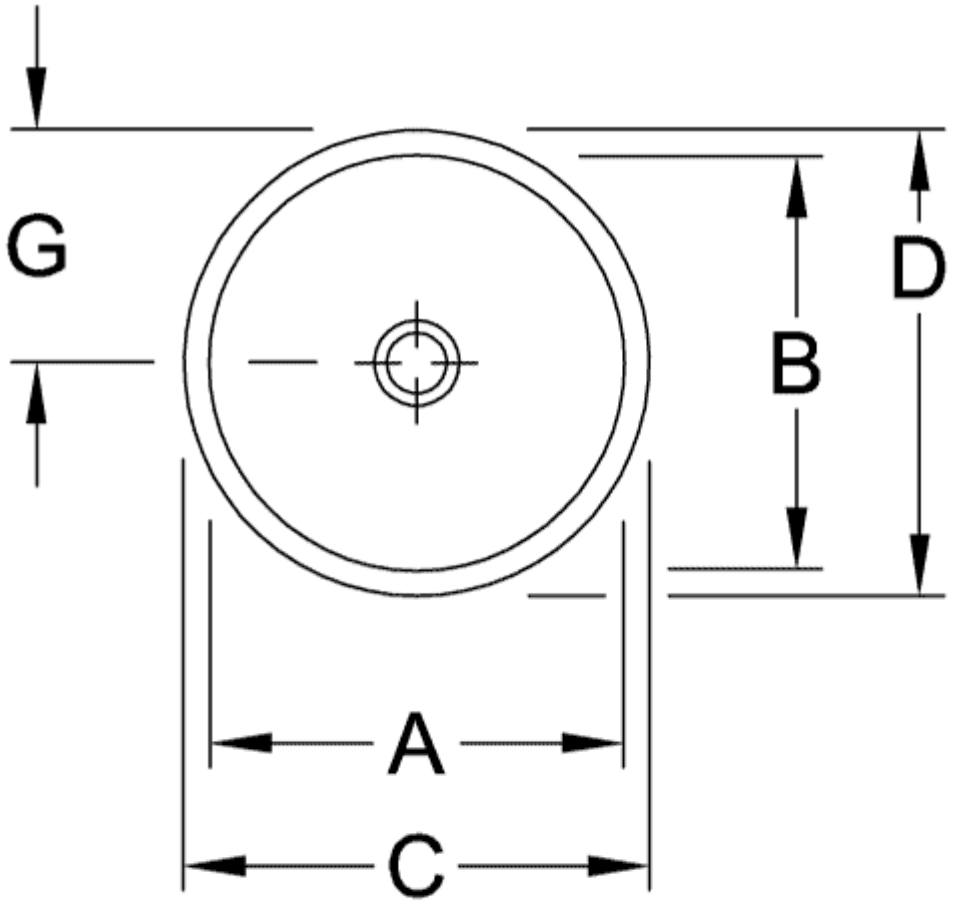

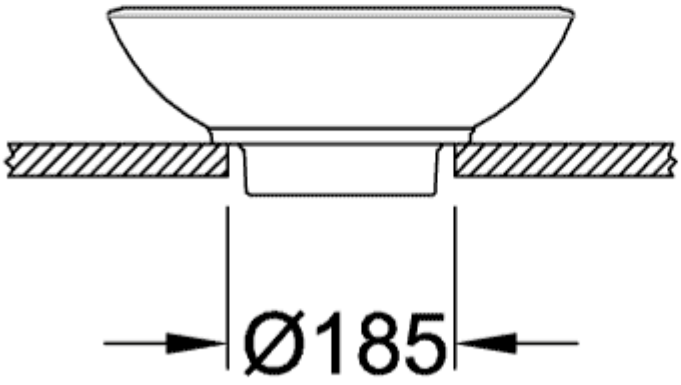

	A	B	C	D	G	H
5148 00	340	340	380	380	190	700
5144 00	390	390	430	430	215	690

51440101

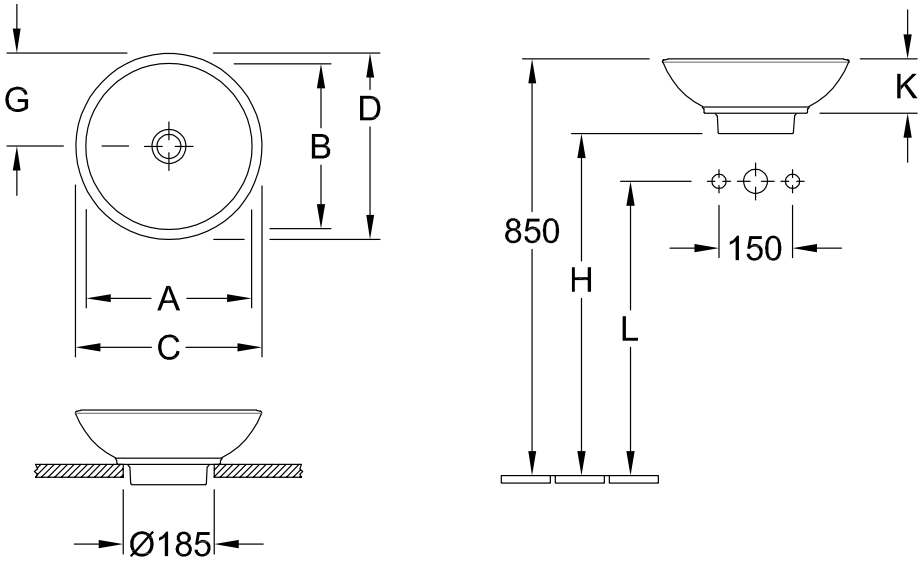

	A	B	C	D	G	H	K	L
5148 00	340	340	380	380	190	700	110	580
5144 00	390	390	430	430	215	690	120	570