LOOP & FRIENDS OPZETWASTAFEL RECHTHOEK

PRODUCTINFORMATIE

Artikeltitel	Villeroy & Boch Loop & Friends Opzetwastafel, 585 x 380 x 110 mm, Wit Alpin, met overloop
Artikelnummer	51540001
Montage / Montagetype	opzet
Onderdelen van de levering	1 x opzetwastafel , 1 x verlengde kogelstang voor waste 1 x afvoerplug met keramische afdekking 1 x bevestigingsset 1 x sjabloon voor uitsparingen
Diepte in mm	380
Breedte in mm	585
Hoogte in mm	110
Interne diepte	85
Collectie	Loop & Friends
Geschikt voor	Wandmengkraan, bijpassend Villeroy & Boch meubilair|Armatuur met verhoogde standpijp
Materiaal	Sanitairkeramiek
Oppervlak	glanzend
Aanduiding van de kleur	Wit Alpin
Met overloop	Ja
Vorm	Rechthoek
Kleuraanduiding	Wit Alpin
Antibacterieel oppervlak (met AntiBac)	Nee
Gemakkelijke oppervlaktereiniging (CeramicPlus)	Nee
Wastafelonderzijde	ongeslepen
Aantal bassins	1

TECHNISCHE TEKENINGEN

51540001

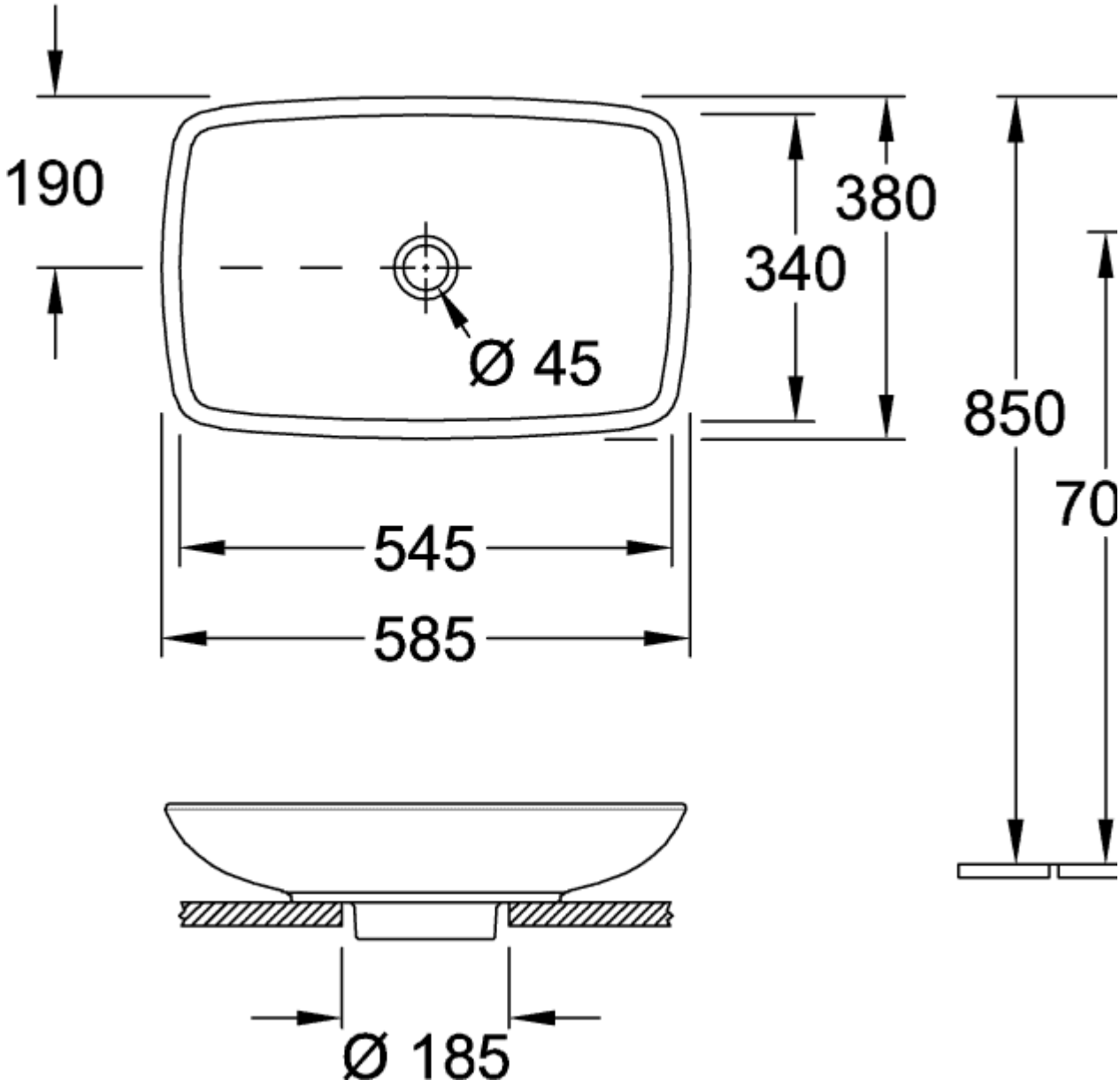
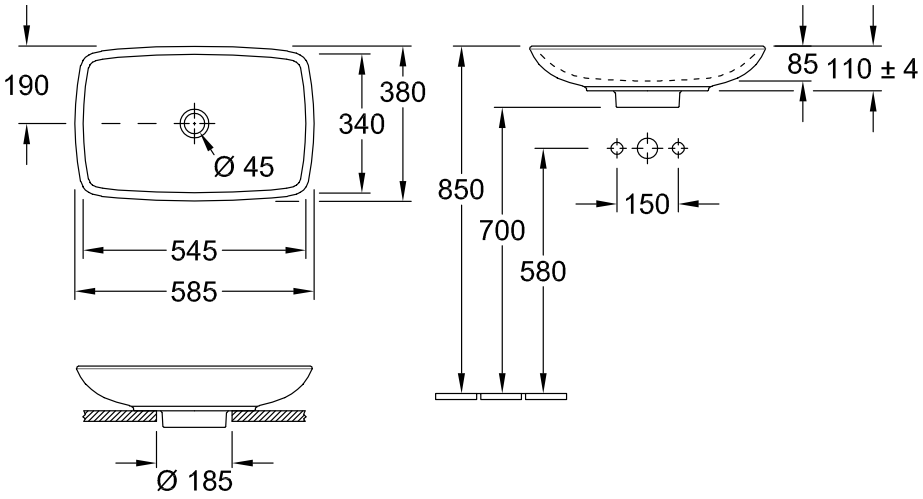
51540001