# SUBWAY 2.0 DIEPSPOELCLOSET OVAAL

## PRODUCTINFORMATIE

| | |
|---|---|
| Artikeltitel | Villeroy & Boch Subway 2.0 Diepspoelcloset, wandhangend, Wit Alpin |
| Artikelnummer | 56001001 |
| Montage / Montagetype | wandmontage |
| Onderdelen van de levering | 1 x diepspoelcloset , 1 x bevestigingsset |
| Diepte in mm | 565 |
| Breedte in mm | 375 |
| Hoogte in mm | 360 |
| Collectie | Subway 2.0 |
| Geschikt voor | Inbouwstortbak |
| Innovatieve spoeltechnologie (met TwistFlush) | Nee |
| Spoelvolume l | 3 / 4,5 l |
| Wandmontage - staande uitvoering | wandhangend |
| Materiaal | Sanitairkeramiek |
| Oppervlak | glanzend |
| Aanduiding van de kleur | Wit Alpin |
| Vorm | Ovaal |
| Kleuraanduiding | Wit Alpin |
| Antibacterieel oppervlak (met AntiBac) | Nee |
| Gemakkelijke oppervlaktereiniging (CeramicPlus) | Nee |
| Spoelrandloos (DirectFlush) | Nee |
| Type spoeling | Diepspoelcloset |
| Geïntegreerde frisse oplossing (met ViFresh) | Nee |
| Uitlaat / afvoer | afvoer horizontaal |

## TECHNISCHE TEKENINGEN

**56001001**

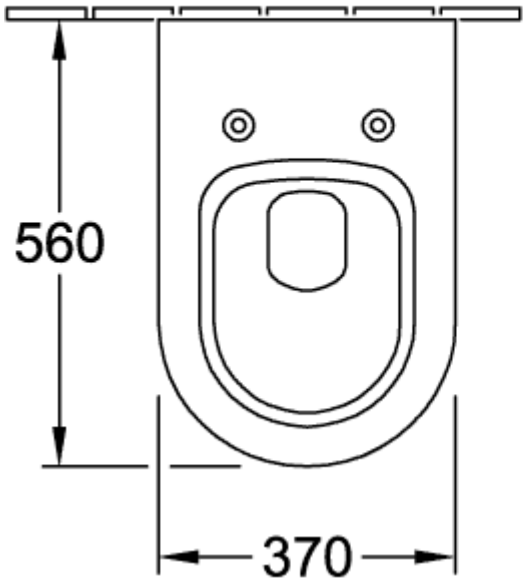


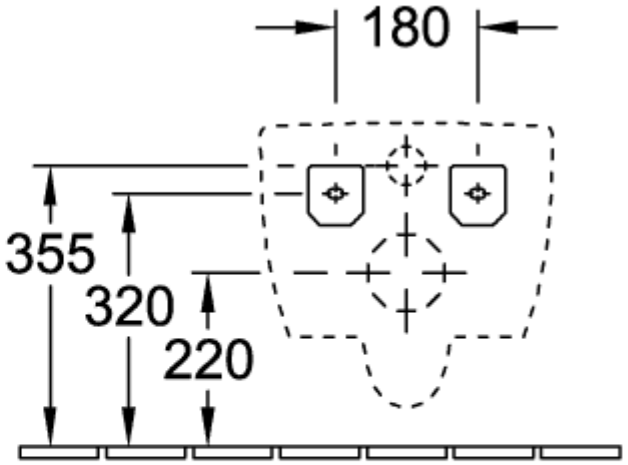

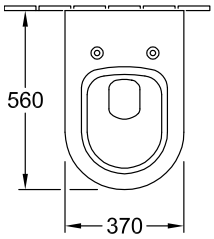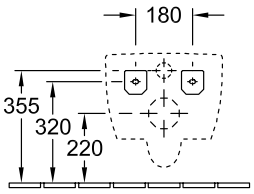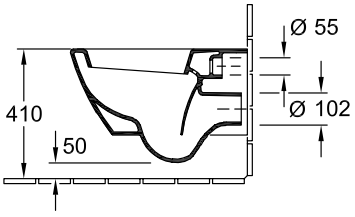
**56001001**