SUBWAY 2.0 DIEPSPOELCLOSET VOOR COMBINATIE ZONDER SPOELRAND OVAAL

PRODUCTINFORMATIE

Artikeltitel	Villeroy & Boch Subway 2.0 Diepspoelcloset voor combinatie zonder spoelrand, staand, Wit Alpin
Artikelnummer	5617R001
Montage / Montagetype	staand
Montage-instructies	aanbeveling: montage met afstand tot de wand: 15 mm
Onderdelen van de levering	1 x diepspoelcloset zonder spoelrand , 1 x bevestigingsset
Diepte in mm	700
Breedte in mm	370
Hoogte in mm	400
Collectie	Subway 2.0
Geschikt voor	opzetreservoir
Innovatieve spoeltechnologie (met TwistFlush)	Nee
Spoelvolume l	3 / 4,5 l
Wandmontage - staande uitvoering	staand
Materiaal	Sanitairkeramiek
Oppervlak	glanzend
Aanduiding van de kleur	Wit Alpin
Vorm	Ovaal
Kleuraanduiding	Wit Alpin
Antibacterieel oppervlak (met AntiBac)	Nee
Gemakkelijke oppervlaktereiniging (CeramicPlus)	Nee
Spoelrandloos (DirectFlush)	Ja
Type spoeling	Diepspoelcloset
Geïntegreerde frisse oplossing (met ViFresh)	Nee
Uitlaat / afvoer	afvoer horizontaal

TECHNISCHE TEKENINGEN

5617R001

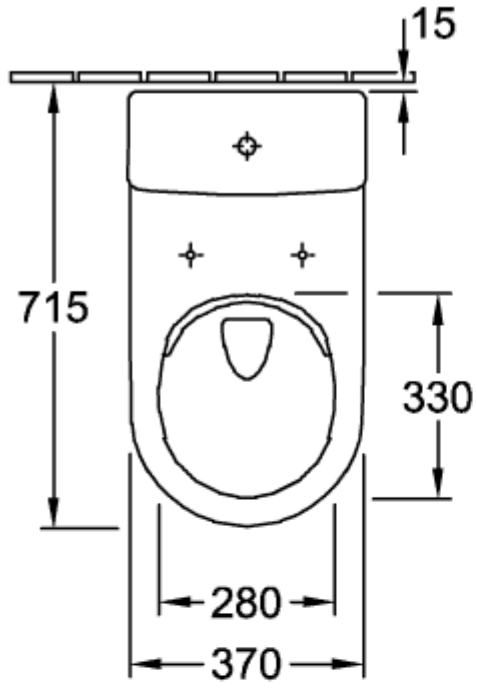
15
715
330
280
370

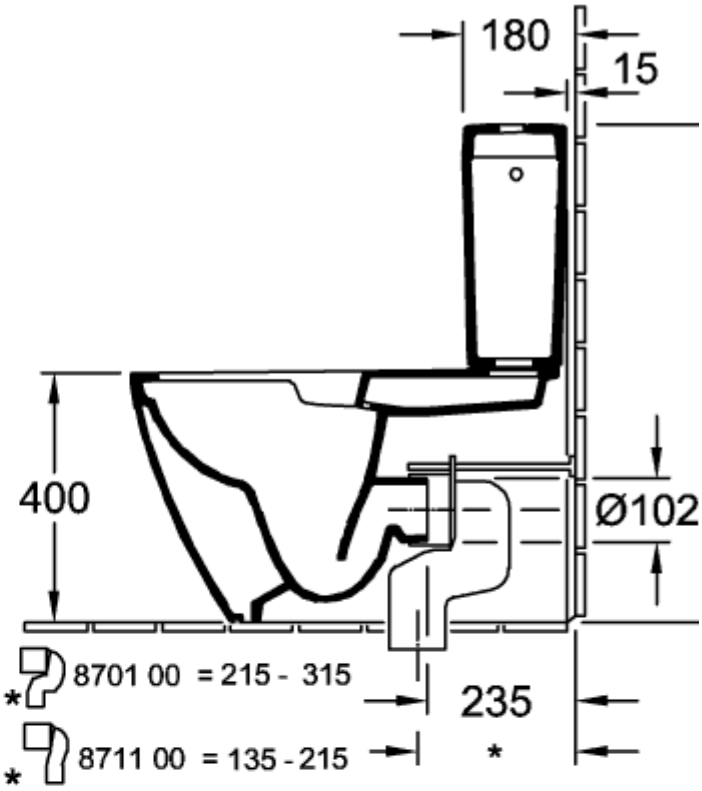
180
15
400
Ø102
8701 00 = 215 - 315
8711 00 = 135 - 215
235
*

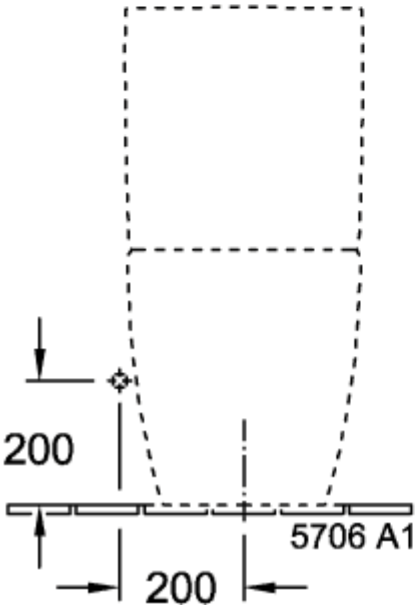
200
200
5706 A1

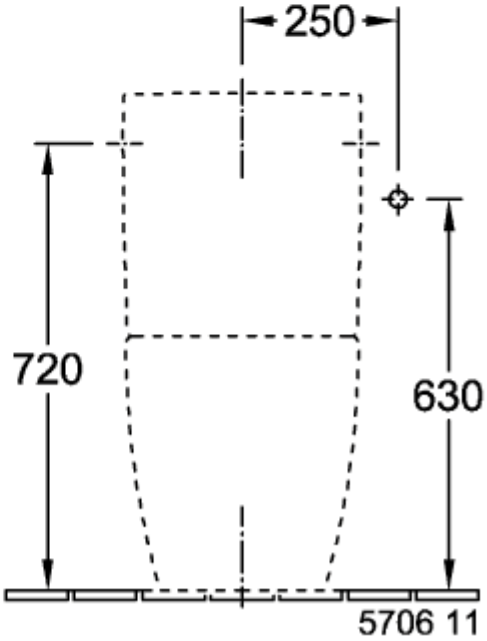
250
720
630
5706 11

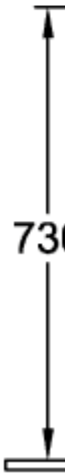

5617R001

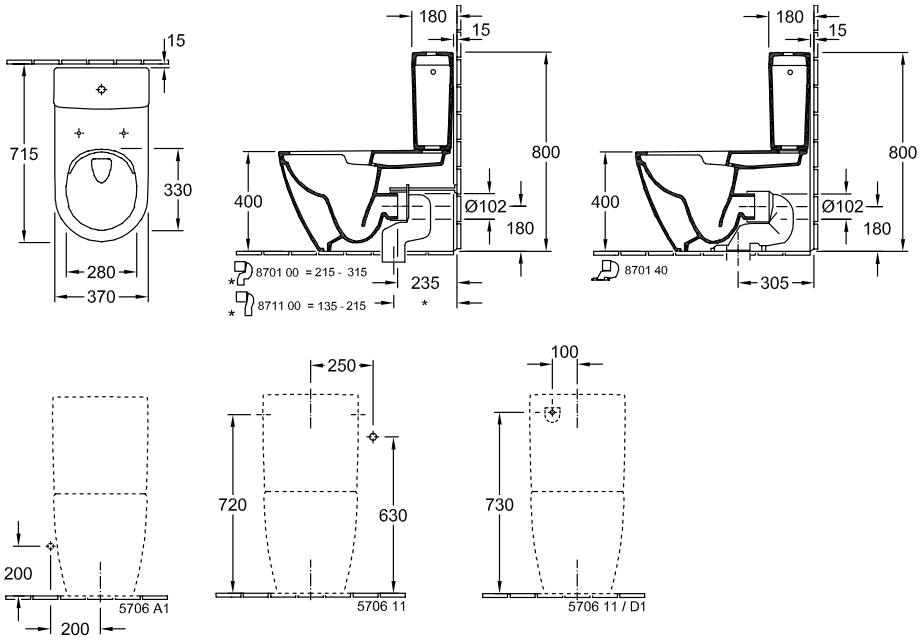
15
715
330
280
370
180
15
800
400
Ø102
180
8701 00 = 215 - 315
235
8711 00 = 135 - 215
180
15
800
400
Ø102
180
8701 40
305
250
720
630
5706 11
100
730
5706 11 / D1
200
5706 A1
200

5617R001

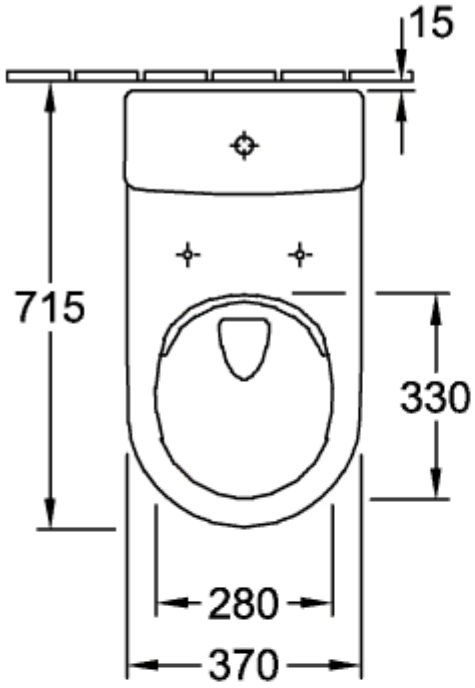
15
715
330
280
370

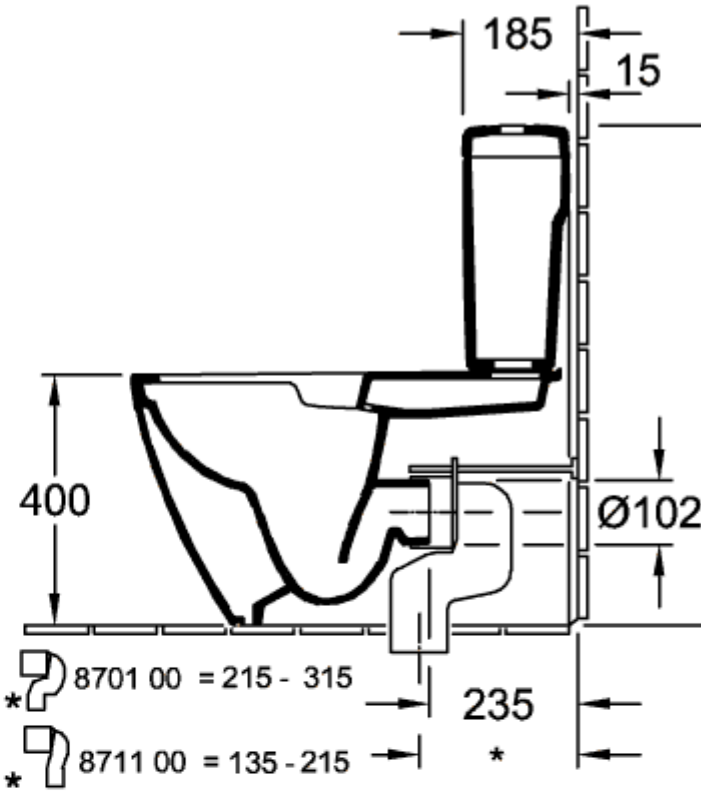
185
15
400
Ø102
8701 00 = 215 - 315
235
8711 00 = 135 - 215
*
*
*

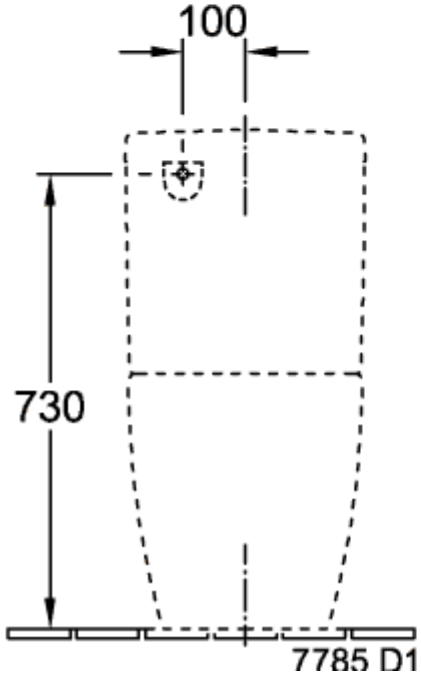
100
730
7785 D1

5617R001

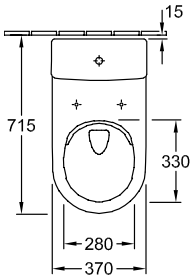
15
715
330
280
370

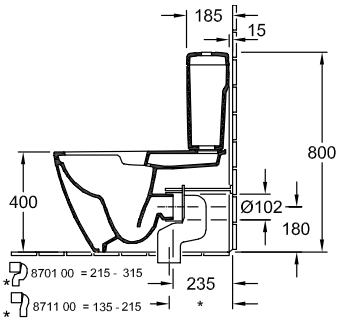
185
15
800
400
Ø102
180
8701 00 = 215 - 315
8711 00 = 135 - 215
235
*

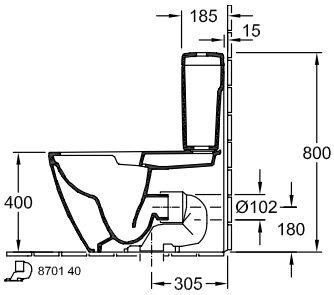
185
15
800
400
Ø102
180
8701 40
305

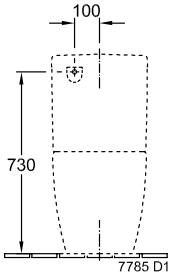
100
730
7785 D1