O.NOVO COMBI-PACK OVAAL

PRODUCTINFORMATIE

Artikeltitel	Villeroy & Boch O.novo Combi-Pack, staand, Wit Alpin
Artikelnummer	5661R701
Montage / Montagetype	staand
Onderdelen van de levering	1 x diepspoelcloset zonder spoelrand , 1 x reservoir 1 x bevestigingsset 1 x closetzitting
Diepte in mm	670
Breedte in mm	360
Hoogte in mm	790
Collectie	O.novo
Geschikt voor	opzetreservoir
Innovatieve spoeltechnologie (met TwistFlush)	Nee
Spoelvolume l	3 / 4,5 l
Wandmontage - staande uitvoering	staand
Functie	• met automatische sluitfunctie (SoftClosing) • met afneembare zitting (QuickRelease)
Materiaal	Sanitairkeramiek
Aanduiding van de kleur	Wit Alpin
Ander materiaal	Reservoir: Sanitairkeramiek Closetzitting: Duroplast
Andere oppervlakken	Reservoir: glanzend, Closetzitting: glanzend
Vorm	Ovaal
Kleuraanduiding	Wit Alpin
Andere kleuraanduiding	Reservoir: Wit Alpin, Closetzitting: Wit Alpin
Antibacterieel oppervlak (met AntiBac)	Nee
Gemakkelijke oppervlaktereiniging (CeramicPlus)	Nee
Spoelrandloos (DirectFlush)	Ja
Type spoeling	Diepspoelcloset
Geïntegreerde frisse oplossing (met ViFresh)	Nee
Uitlaat / afvoer	afvoer horizontaal

TECHNISCHE TEKENINGEN

5661R701

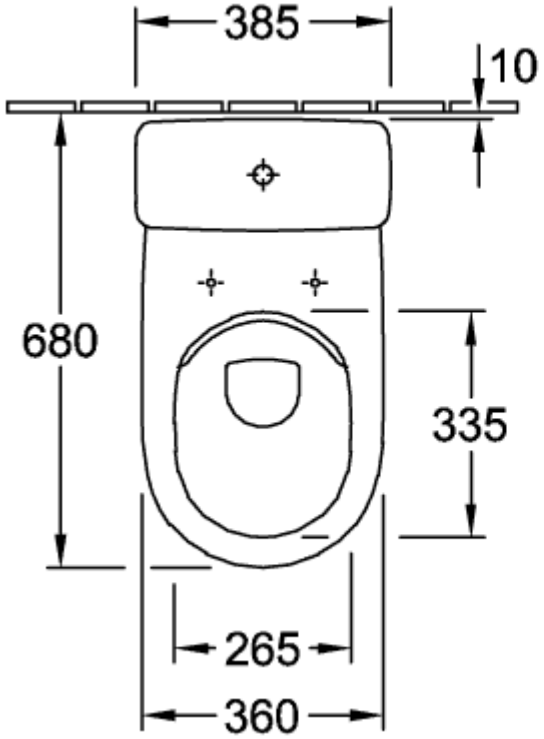

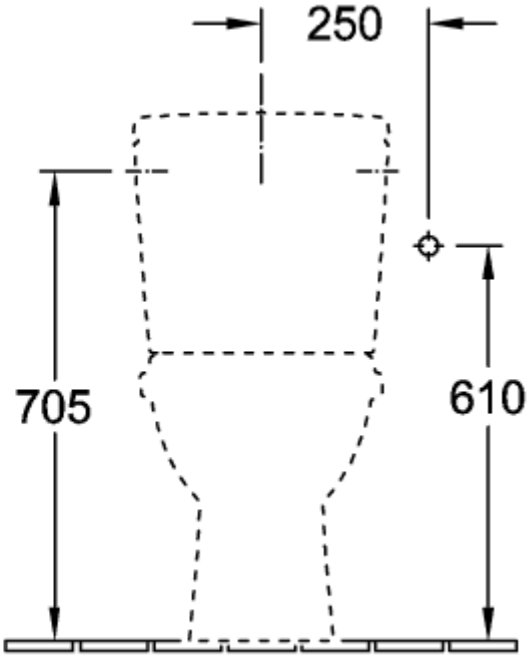

5661R701

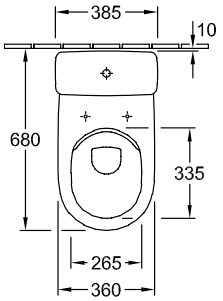

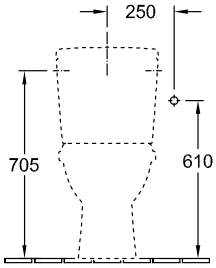

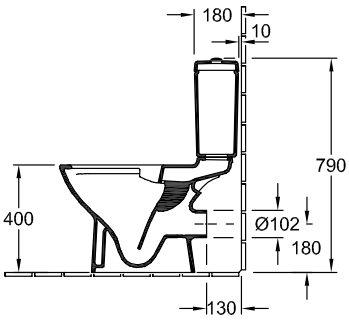

5661R701

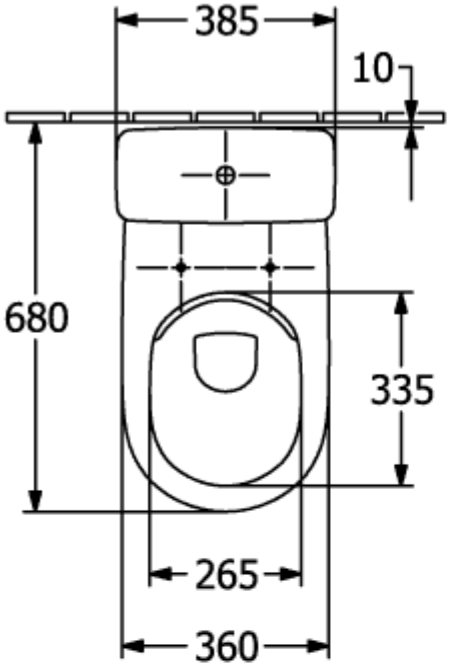

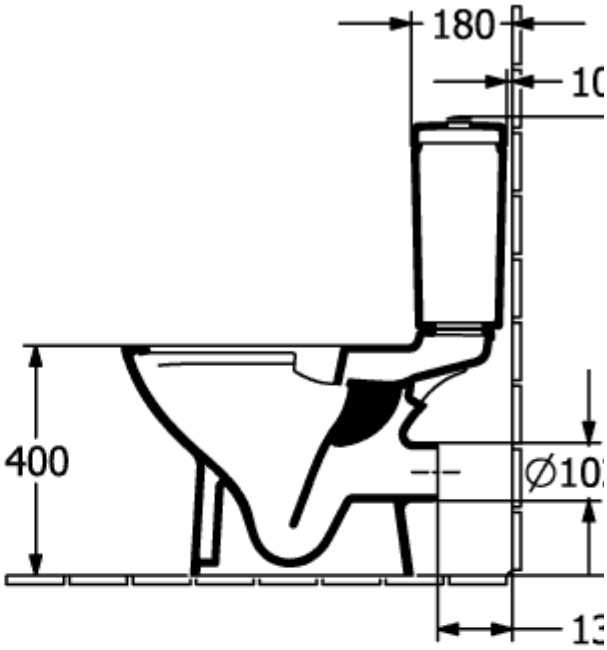

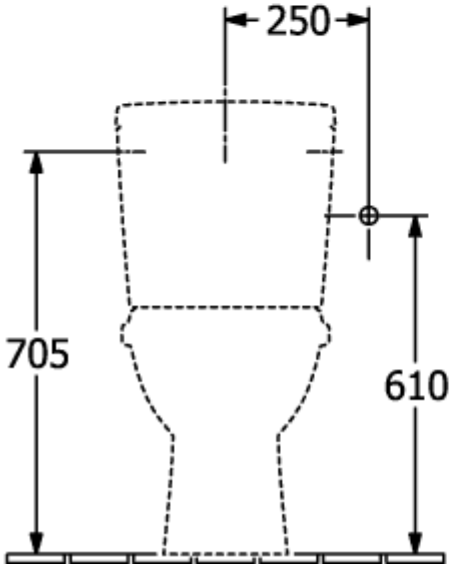
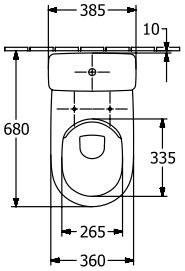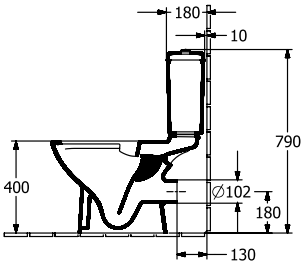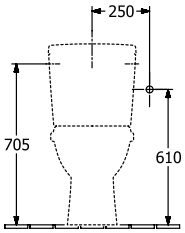
5661R701