O.NOVO DIEPSPOELCLOSET VOOR COMBINATIE ZONDER SPOELRAND COMPACT OVAAL

PRODUCTINFORMATIE

Artikeltitel	Villeroy & Boch O.novo Diepspoelcloset voor combinatie zonder spoelrand Compact, staand, Wit Alpin
Artikelnummer	5689R001
Montage / Montagetype	staand
Onderdelen van de levering	1 x diepspoelcloset zonder spoelrand , 1 x bevestigingsset
Diepte in mm	605
Breedte in mm	360
Hoogte in mm	400
Collectie	O.novo
Geschikt voor	opzetreservoir
Innovatieve spoeltechnologie (met TwistFlush)	Nee
Spoelvolume l	3 / 4,5 l
Wandmontage - staande uitvoering	staand
Materiaal	Sanitairkeramiek
Oppervlak	glanzend
Aanduiding van de kleur	Wit Alpin
Vorm	Ovaal
Kleuraanduiding	Wit Alpin
Antibacterieel oppervlak (met AntiBac)	Nee
Gemakkelijke oppervlaktereiniging (CeramicPlus)	Nee
Spoelrandloos (DirectFlush)	Ja
Type spoeling	Diepspoelcloset
Geïntegreerde frisse oplossing (met ViFresh)	Nee
Uitlaat / afvoer	afvoer horizontaal

TECHNISCHE TEKENINGEN

5689R001

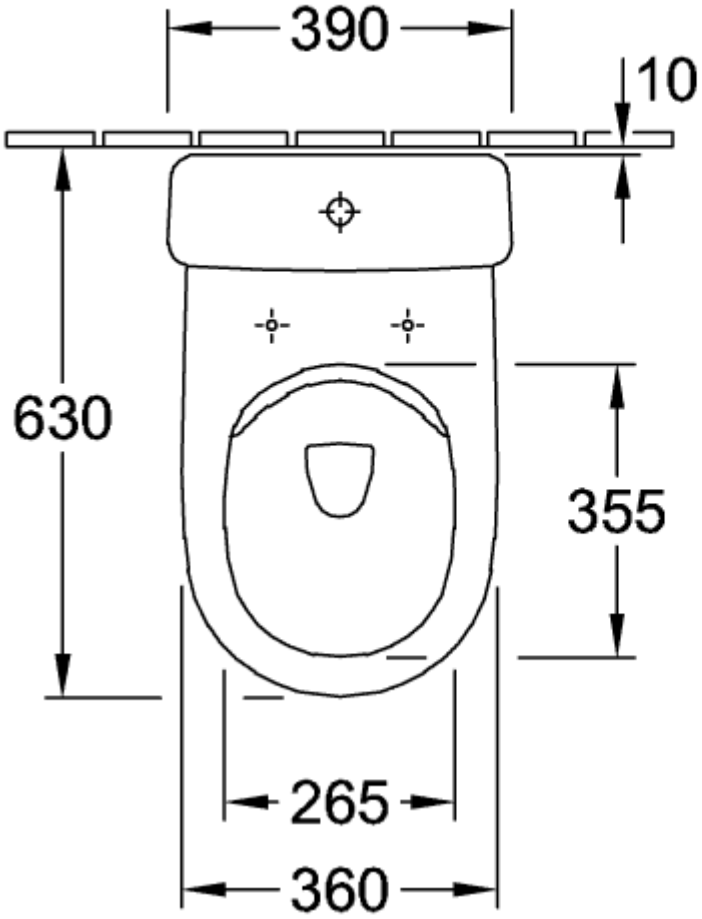

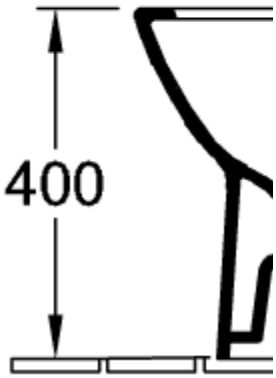

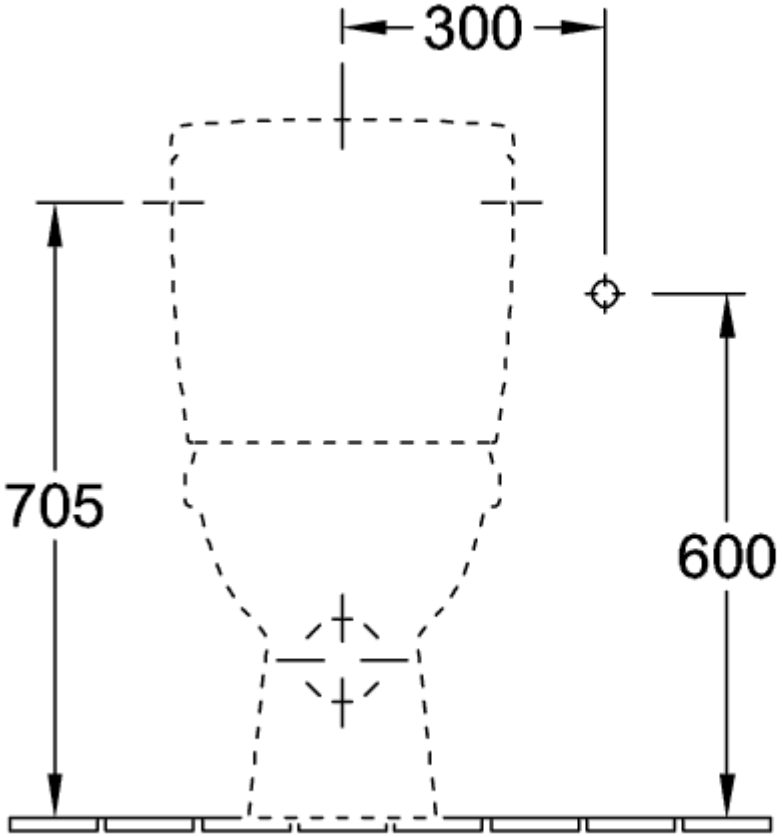

5788-G1 / 21

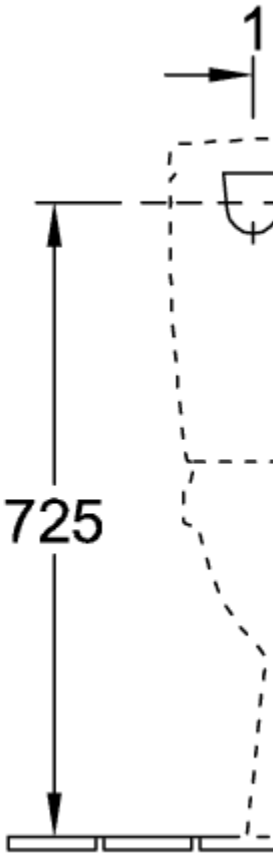

5788-S1

5689R001

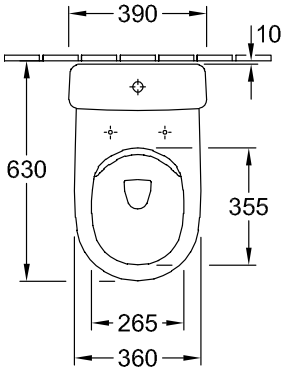

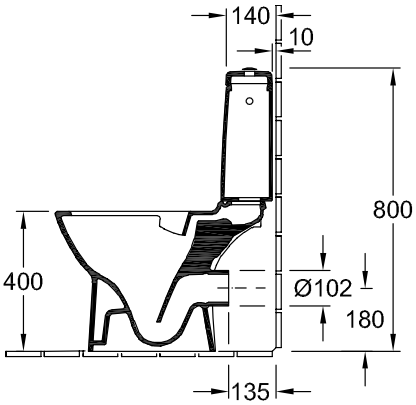

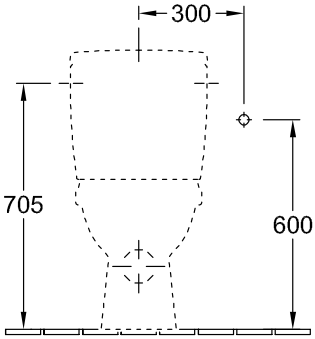

5788-G1 / 21

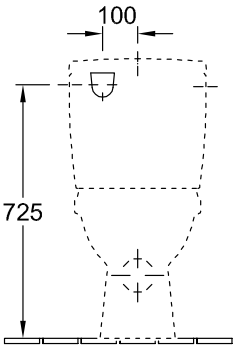

5788-S1

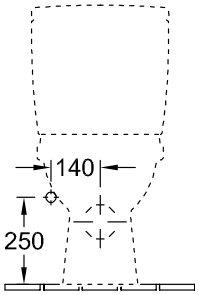

5788-R1