LOOP & FRIENDS ONDERBOUWWASTAFEL OVAAL

PRODUCTINFORMATIE

Artikeltitel	Villeroy & Boch Loop & Friends Onderbouwwastafel, 485 x 325 x 215 mm, Wit Alpin, zonder overloop
Artikelnummer	61612101
Montage / Montagetype	onderbouw
Montage-instructies	de uitsnijding voor de inbouw in het wastafelblad moet gebeuren met behulp van de originele wastafel, inbouw in natuurstenen- of kunststof wastafelbladen mogelijk
Onderdelen van de levering	1 x onderbouwwastafel , 1 x bevestigingsset
Diepte in mm	325
Breedte in mm	485
Hoogte in mm	215
Interne diepte	160
Collectie	Loop & Friends
Kraangat – opmerkingen	Let op: bij modellen zonder overloopfunctie adviseren wij een niet afsluitbare afvoerplug.
Materiaal	Sanitairkeramiek
Oppervlak	glanzend
Aanduiding van de kleur	Wit Alpin
Met overloop	Nee
Vorm	Ovaal
Kleuraanduiding	Wit Alpin
Antibacterieel oppervlak (met AntiBac)	Nee
Gemakkelijke oppervlaktereiniging (CeramicPlus)	Nee
Aantal bassins	1

TECHNISCHE TEKENINGEN

61612101

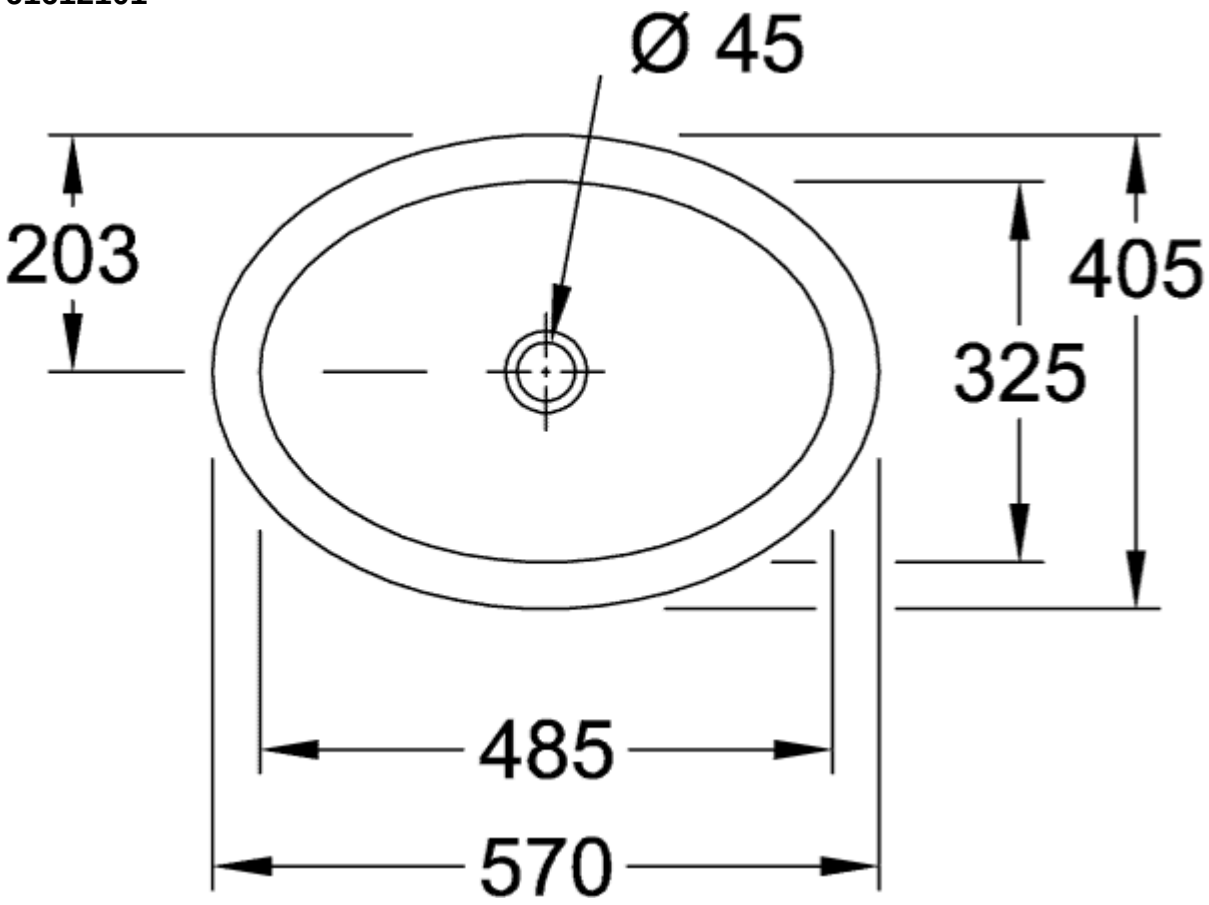

61612101

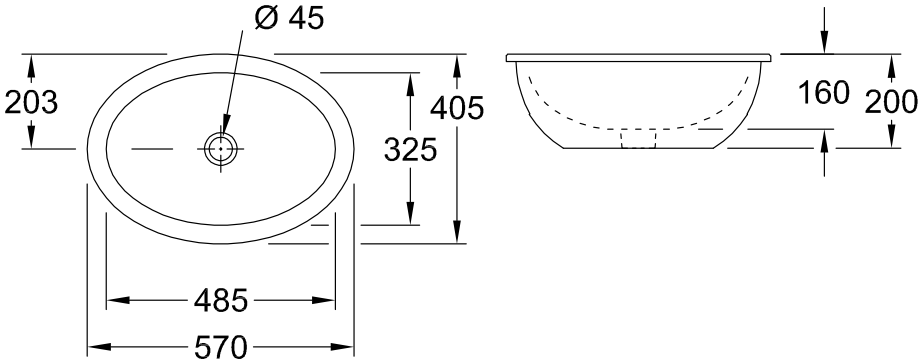

61612101

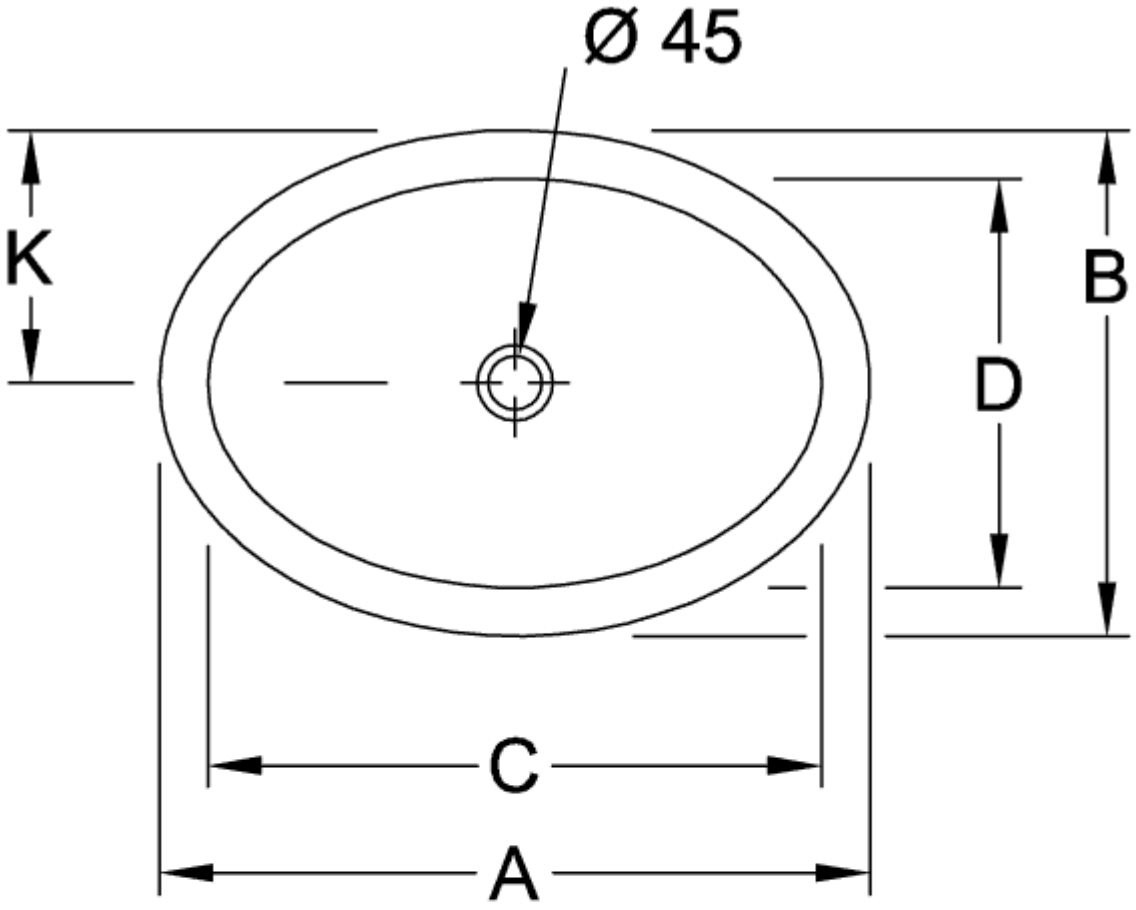

	A	B	C	D	G	K	L
6161 30	660	470	560	375	220	235	180
6161 31	660	470	560	375	220	235	180
6161 20	570	405	485	325	200	203	160
6161 21	570	405	485	325	200	203	160
6161 10	505	360	430	285	180	180	140
6161 11	505	360	430	285	180	180	140
6161 00	450	320	385	255	160	160	120
6161 01	450	320	385	255	160	160	120

61612101

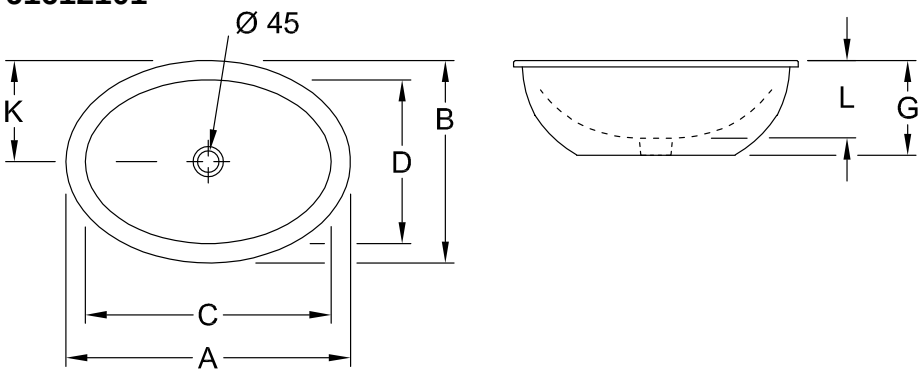

	A	B	C	D	G	K	L
6161 30	660	470	560	375	220	235	180
6161 31	660	470	560	375	220	235	180
6161 20	570	405	485	325	200	203	160
6161 21	570	405	485	325	200	203	160
6161 10	505	360	430	285	180	180	140
6161 11	505	360	430	285	180	180	140
6161 00	450	320	385	255	160	160	120
6161 01	450	320	385	255	160	160	120