LOOP & FRIENDS ONDERBOUWWASTAFEL RECHTHOEK

PRODUCTINFORMATIE

Artikeltitel	Villeroy & Boch Loop & Friends Onderbouwwastafel, 540 x 340 x 185 mm, Wit Alpin, zonder overloop
Artikelnummer	61630101
Montage / Montagetype	onderbouw
Montage-instructies	de uitsnijding voor de inbouw in het wastafelblad moet gebeuren met behulp van de originele wastafel, inbouw in natuurstenen- of kunststof wastafelbladen mogelijk
Onderdelen van de levering	1 x onderbouwwastafel , 1 x bevestigingsset
Diepte in mm	340
Breedte in mm	540
Hoogte in mm	185
Interne diepte	135
Collectie	Loop & Friends
Kraangat – opmerkingen	Let op: bij modellen zonder overloopfunctie adviseren wij een niet afsluitbare afvoerplug.
Materiaal	Sanitairkeramiek
Oppervlak	glanzend
Aanduiding van de kleur	Wit Alpin
Met overloop	Nee
Vorm	Rechthoek
Kleuraanduiding	Wit Alpin
Antibacterieel oppervlak (met AntiBac)	Nee
Gemakkelijke oppervlaktereiniging (CeramicPlus)	Nee
Aantal bassins	1

TECHNISCHE TEKENINGEN

61630101

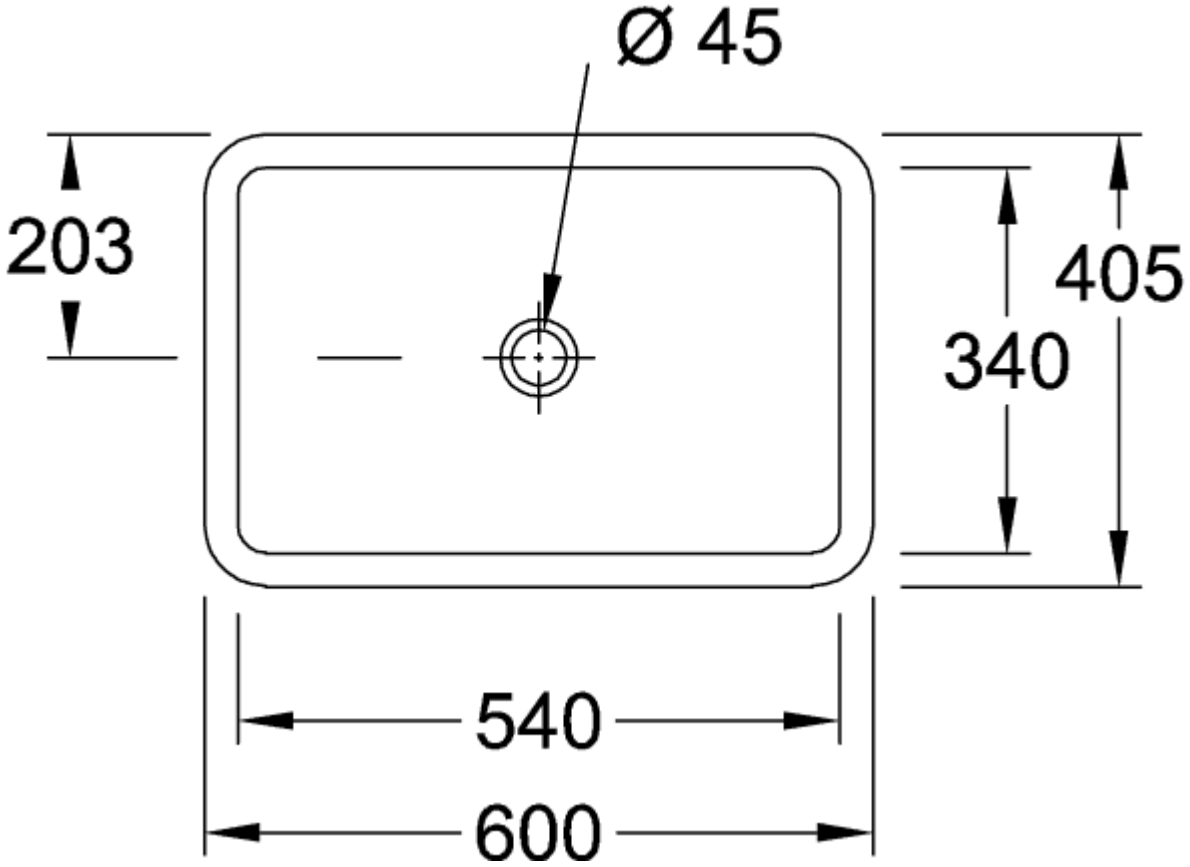

61630101

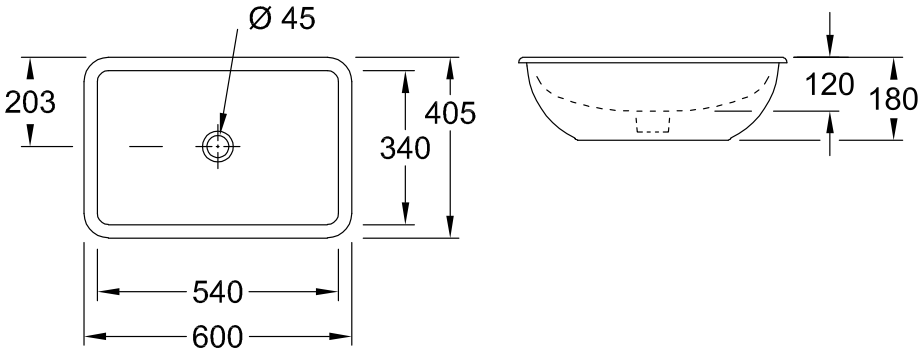

61630101

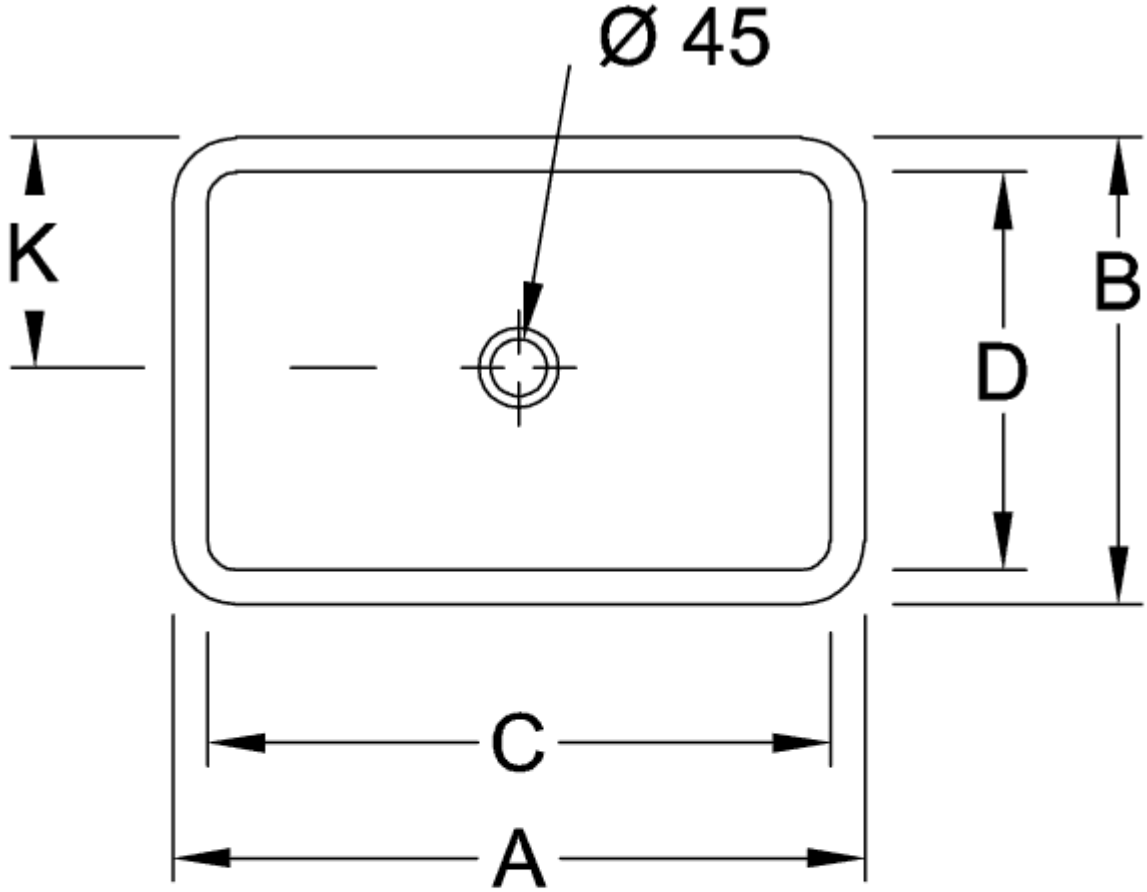

	A	B	C	D	K	M	N
6163 10	510	340	450	280	170	160	115
6163 11	510	340	450	280	170	160	115
6163 00	600	405	540	340	203	180	120
6163 01	600	405	540	340	203	180	120
6163 20	675	450	615	380	225	180	140
6163 21	675	450	615	380	225	180	140

61630101

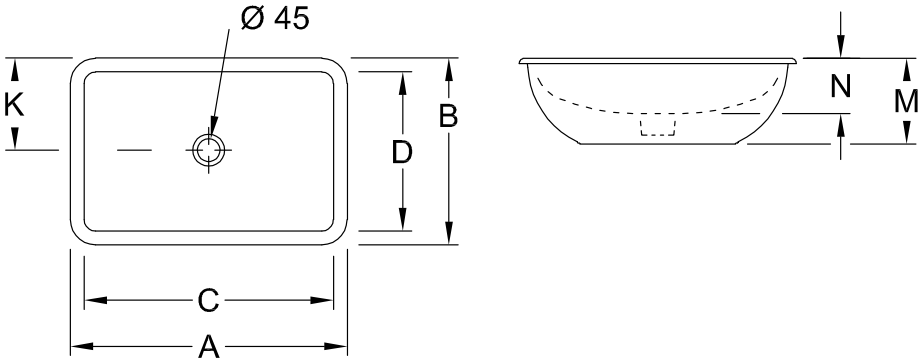

	A	B	C	D	K	M	N
6163 10	510	340	450	280	170	160	115
6163 11	510	340	450	280	170	160	115
6163 00	600	405	540	340	203	180	120
6163 01	600	405	540	340	203	180	120
6163 20	675	450	615	380	225	180	140
6163 21	675	450	615	380	225	180	140