SUBWAY DIEPSPOELCLOSET VOOR COMBINATIE OVAAL

PRODUCTINFORMATIE

Artikeltitel	Villeroy & Boch Subway Diepspoelcloset voor combinatie, staand, Wit Alpin
Artikelnummer	66101001
Montage / Montagetype	staand
Montage-instructies	aanbeveling: montage met afstand tot de wand: 15 mm
Onderdelen van de levering	1 x diepspoelcloset , 1 x bevestigingsset
Diepte in mm	670
Breedte in mm	370
Hoogte in mm	422
Collectie	Subway
Geschikt voor	opzetreservoir
Innovatieve spoeltechnologie (met TwistFlush)	Nee
Spoelvolume l	3 / 6 l
Wandmontage - staande uitvoering	staand
Materiaal	Sanitairkeramiek
Oppervlak	glanzend
Aanduiding van de kleur	Wit Alpin
Vorm	Ovaal
Kleuraanduiding	Wit Alpin
Antibacterieel oppervlak (met AntiBac)	Nee
Gemakkelijke oppervlaktereiniging (CeramicPlus)	Nee
Spoelrandloos (DirectFlush)	Nee
Type spoeling	Diepspoelcloset
Geïntegreerde frisse oplossing (met ViFresh)	Nee
Uitlaat / afvoer	afvoer horizontaal

TECHNISCHE TEKENINGEN

66101001

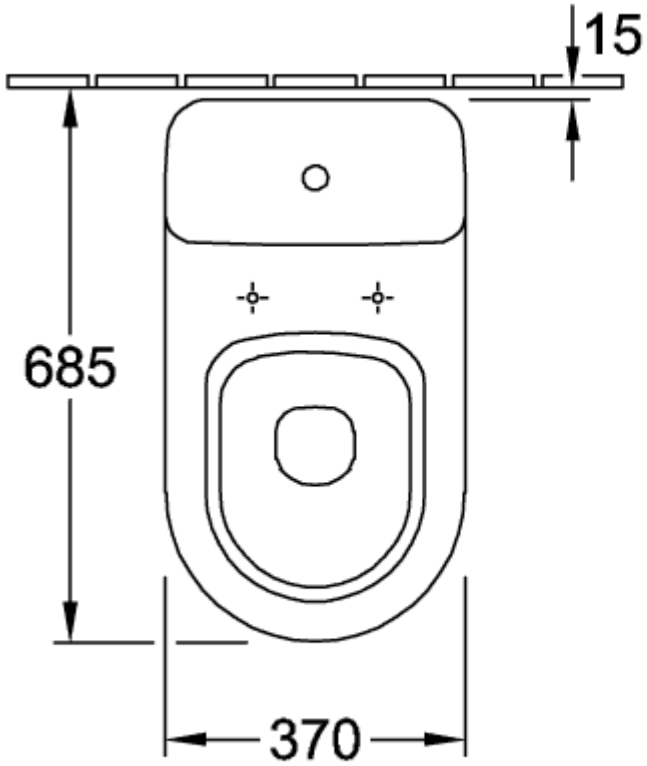

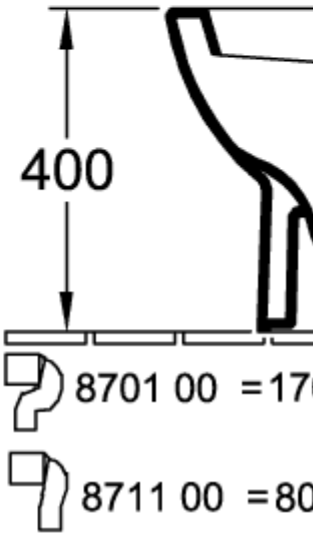

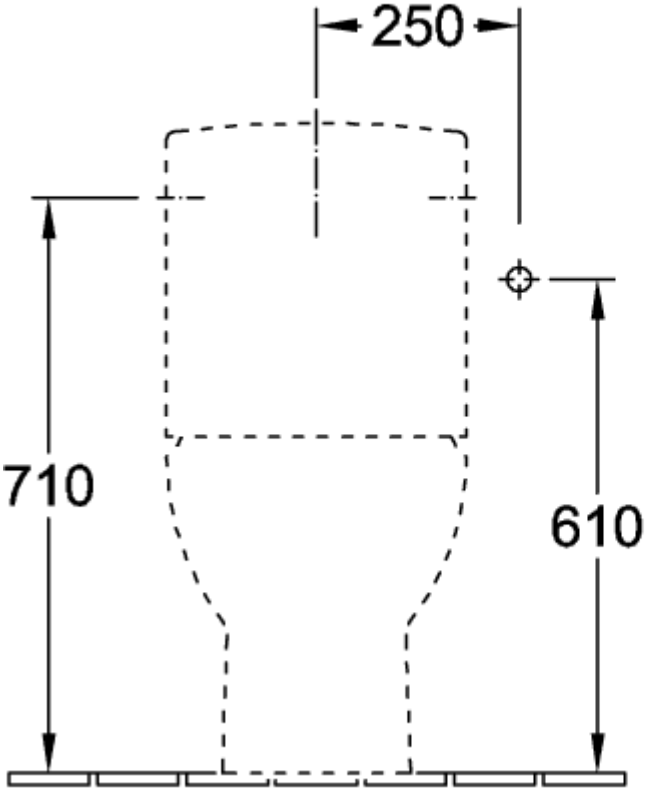

7723 11

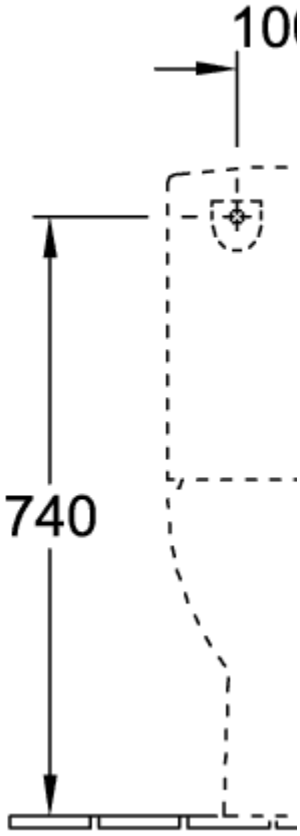

7723 11

66101001

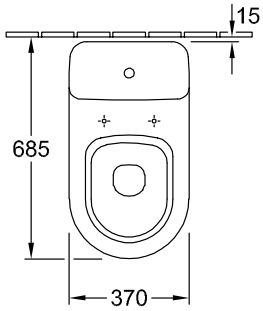

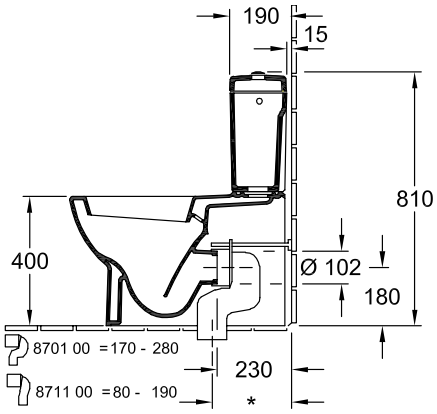

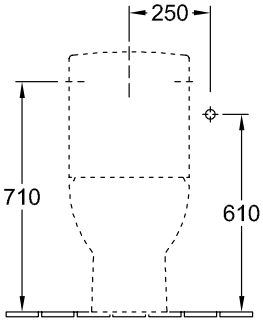

7723 11

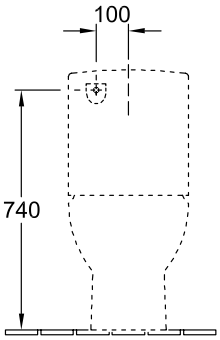

7723 11

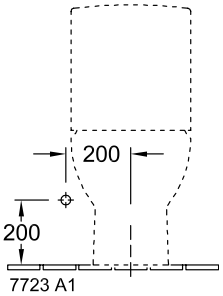

7723 A1

66101001

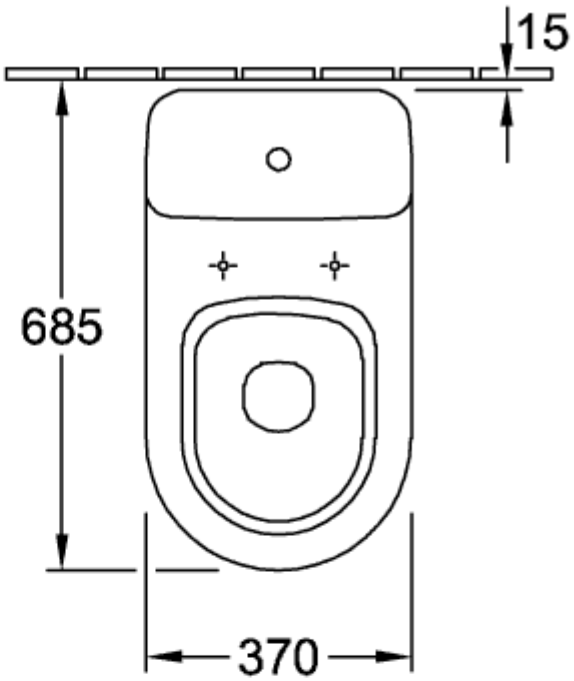

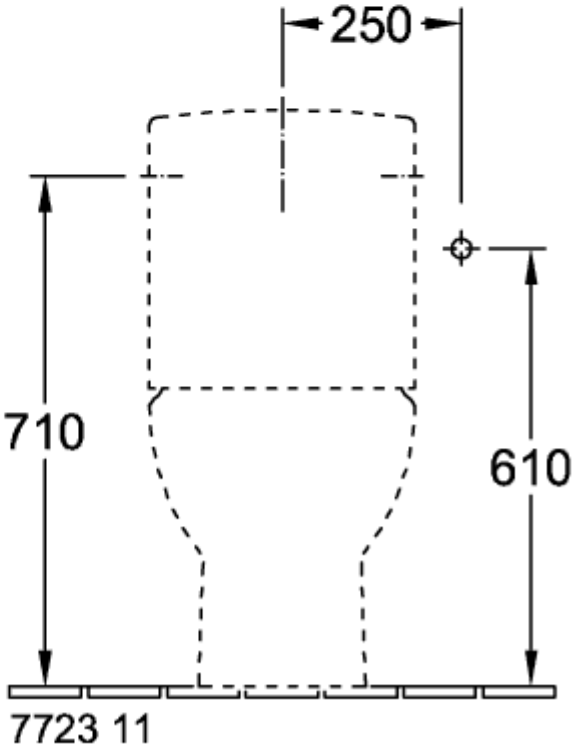

66101001

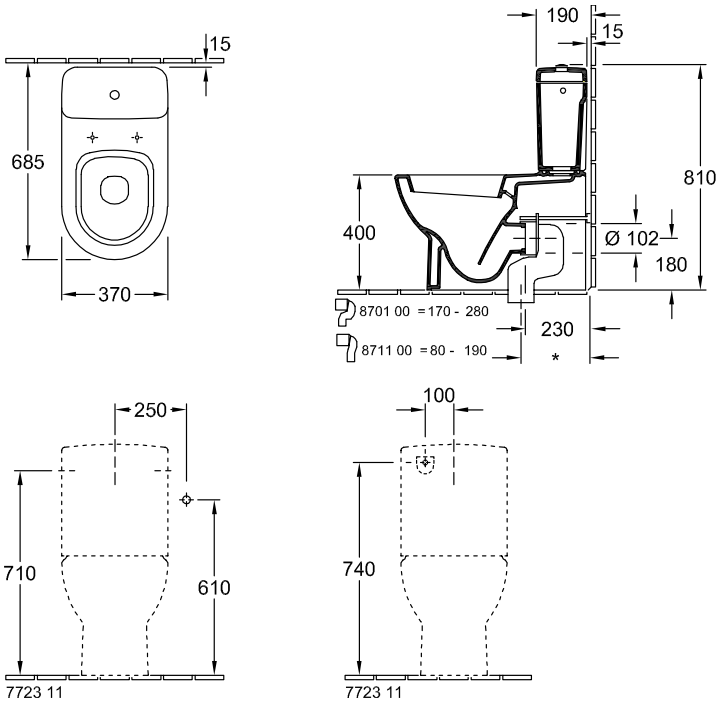
15
685
370
190
15
810
400
Ø 102
180
8701 00 = 170 - 280
8711 00 = 80 - 190
230
*
250
710
610
7723 11
100
740
7723 11