MORE TO SEE SPIEGEL RECHTHOEK

PRODUCTINFORMATIE

Artikeltitel	Villeroy & Boch More To See Spiegel, met verlichting, 600 x 750 x 126 mm
Artikelnummer	A4046000
Montage / Montagetype	wandmontage
Uitrusting	1 x lamp
Onderdelen van de levering	1 x spiegel , 1 x bevestigingsset
Diepte in mm	126
Breedte in mm	600
Hoogte in mm	750
Collectie	More To See
Functie	met verlichting
Materiaal	Glas
Vorm	Rechthoek
Met verlichting	Ja
Smart Home-compatibel	Nee

TECHNISCHE TEKENINGEN

A4046000

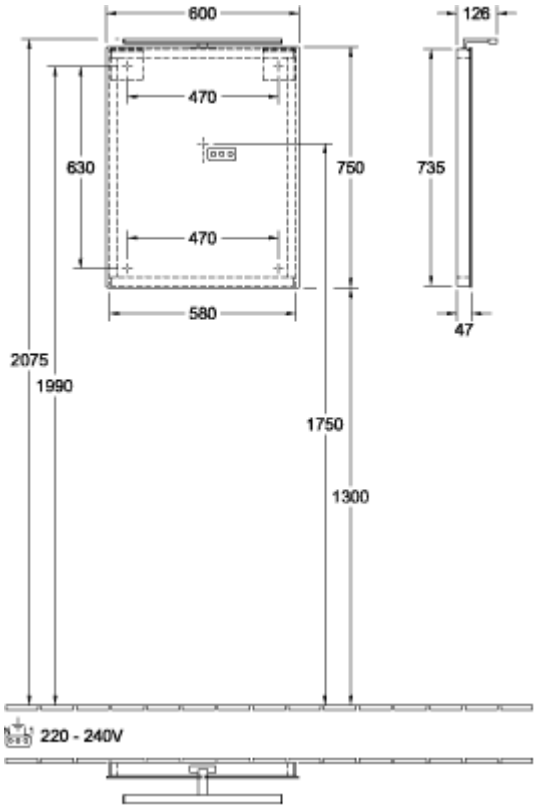
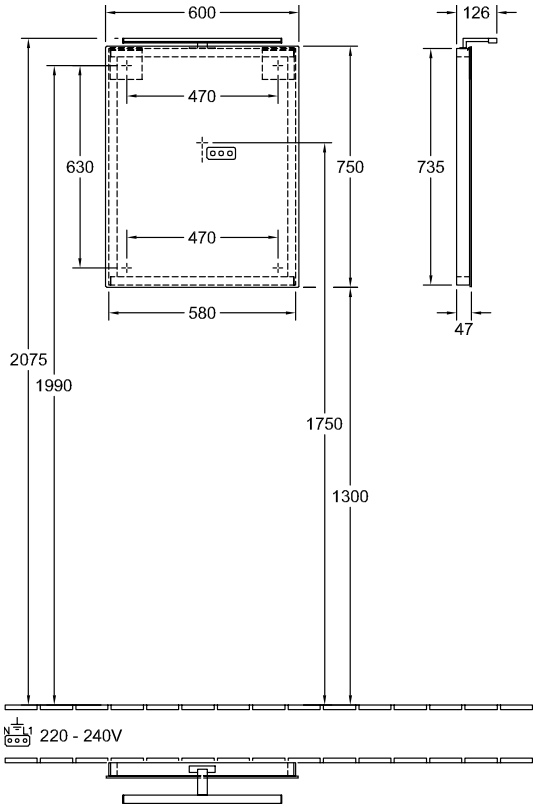
A4046000