SUBWAY 2.0 HOGE KAST HOEKIG

PRODUCTINFORMATIE

Artikeltitel	Villeroy & Boch Subway 2.0 Hoge kast, 1 schuiflade, 2 deuren, 350 x 1650 x 370 mm, Black Matt Lacquer
Artikelnummer	A70710PD
Montage / Montagetype	wandmontage
Type opening	1 schuiflade, 2 deuren
Deurscharnier	scharnier links
Uitrusting	2 x deuren , 1 x uittreklade 3 x legplanken
Onderdelen van de levering	1 x hoge kast , 1 x bevestigingsset
Diepte in mm	370
Breedte in mm	350
Hoogte in mm	1650
Collectie	Subway 2.0
Functie	met SoftClosing
Materiaal voorzijde	MDF
Oppervlakte Voorzijde	lak
Materiaal corpus	MDF
Oppervlakte ombouw	lak
Vorm	Hoekig
Kleuraanduiding	Black Matt Lacquer
Met verlichting	Nee
Smart Home-compatibel	Nee

TECHNISCHE TEKENINGEN

A70710PD

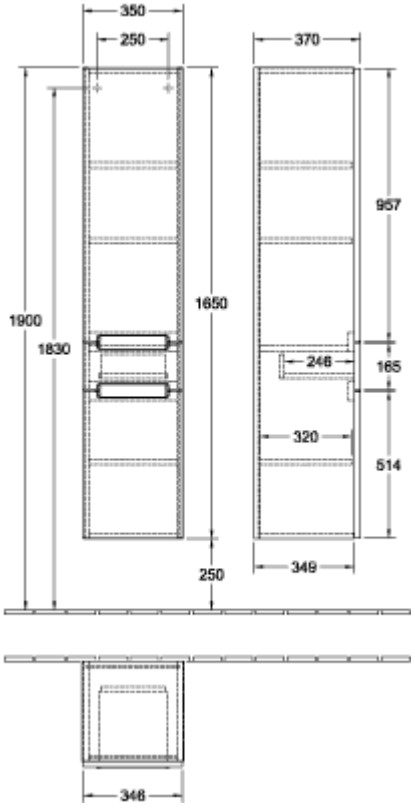
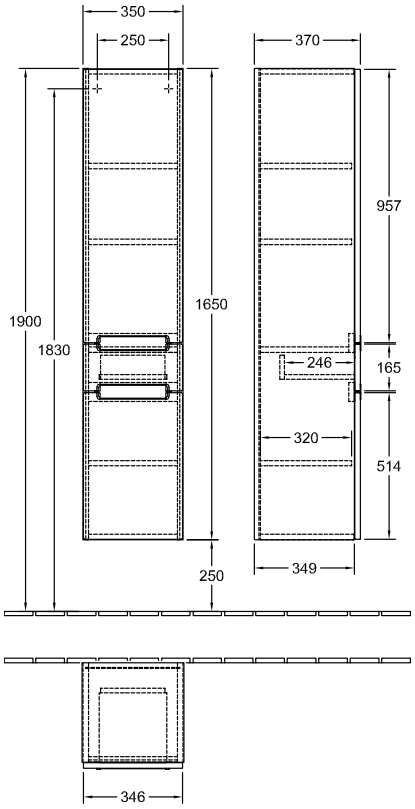
A70710PD