SUBWAY 2.0 ZIJKAST HOEKIG

PRODUCTINFORMATIE

Artikeltitel	Villeroy & Boch Subway 2.0 Zijkast, 1 deur, 2 schuifladen, 356 x 857 x 370 mm, Black Matt Lacquer / Glass Silver Grey
Artikelnummer	A7120RPD
Montage / Montagetype	wandmontage
Type opening	1 deur, 2 schuifladen
Deurscharnier	scharnier links
Uitrusting	2 x uittrekladen , 1 x deur 1 x legplank
Onderdelen van de levering	1 x zijkast , 1 x bevestigingsset
Diepte in mm	370
Breedte in mm	356
Hoogte in mm	857
Collectie	Subway 2.0
Functie	met SoftClosing
Materiaal voorzijde	MDF
Oppervlakte Voorzijde	lak
Materiaal corpus	MDF
Oppervlakte ombouw	lak
Materiaal afdekplaat	Glas
Ander materiaal	Greep: Kunststof
Andere oppervlakken	Greep: lak, mat
Vorm	Hoekig
Kleuraanduiding	Black Matt Lacquer
Kleuraanduiding van de afdekplaat	Glass Silver Grey
Andere kleuraanduiding	Greep: zilverkleurig mat
Met verlichting	Nee
Smart Home-compatibel	Nee

TECHNISCHE TEKENINGEN

A7120RPD

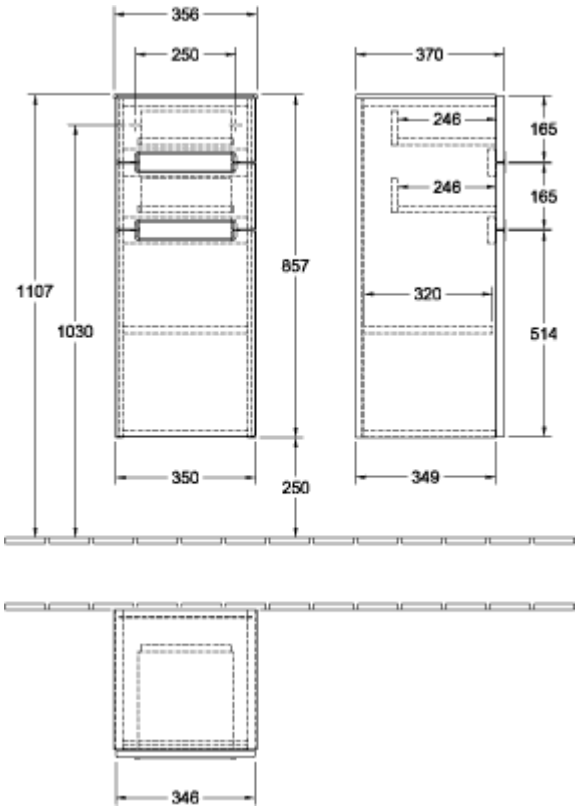

A7120RPD

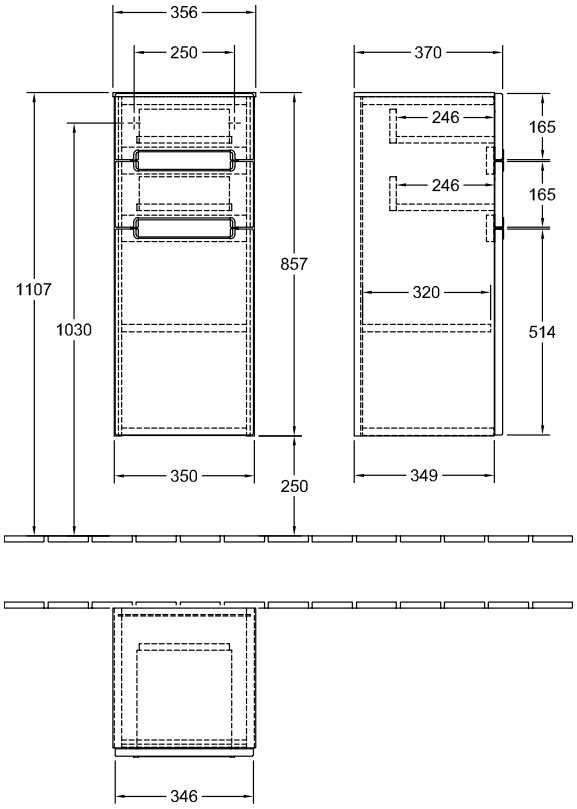
356
250
370
246
165
246
165
857
1107
320
1030
514
350
250
349
346