LEGATO WASTAFELONDERKAST HOEKIG

PRODUCTINFORMATIE

Artikeltitel	Villeroy & Boch Legato Wastafelonderkast, met verlichting, 2 uittrekladen, 1000 x 550 x 500 mm, Glossy White / Glossy White
Artikelnummer	B695L0DH
Montage / Montagetype	wandmontage
Type opening	2 uittrekladen
Uitrusting	1 x hoge glazen ladeschotje , 2 x lage glazen ladeschotjes 1 x opbergdoos L 2 x uittrekladen met antislip mat
Onderdelen van de levering	1 x wastafelonderkast , 1 x bevestigingsset
Positie wastafel	wastafel in het midden
Diepte in mm	500
Breedte in mm	1000
Hoogte in mm	550
Collectie	Legato
Kraangat – opmerkingen	geen 3-gats armatuur mogelijk
Geschikt voor	bijpassende wastafels
Functie	• met SoftClosing • met verlichting
Materiaal voorzijde	MDF
Oppervlakte Voorzijde	Acrylfolie
Materiaal corpus	MDF
Oppervlakte ombouw	Acrylfolie
Materiaal afdekplaat	spaanplaat
Vorm	Hoekig
Kleuraanduiding	Glossy White
Kleuraanduiding van de afdekplaat	Glossy White
Met verlichting	Ja
Smart Home-compatibel	Nee

TECHNISCHE TEKENINGEN

B695L0DH

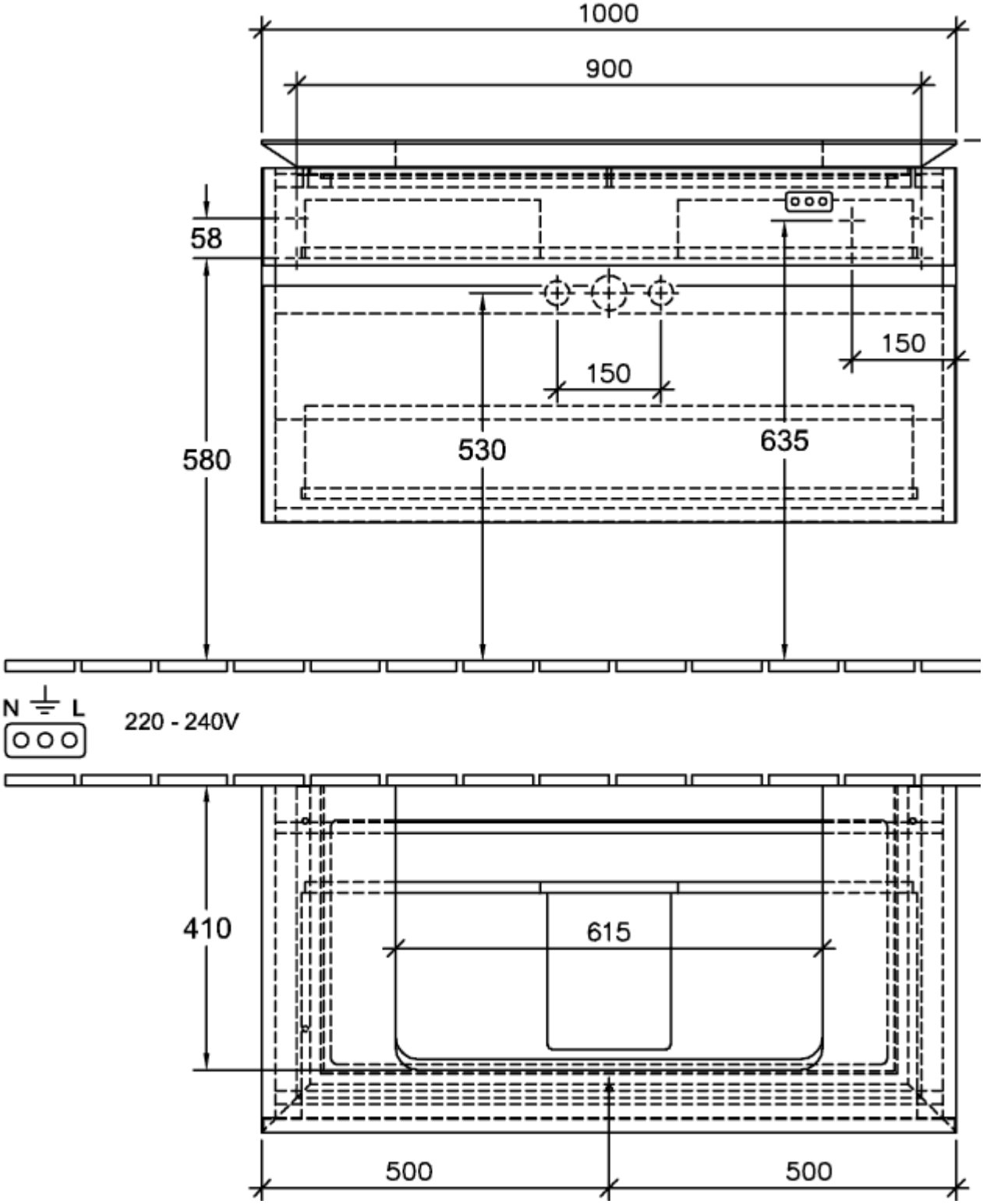

B695L0DH

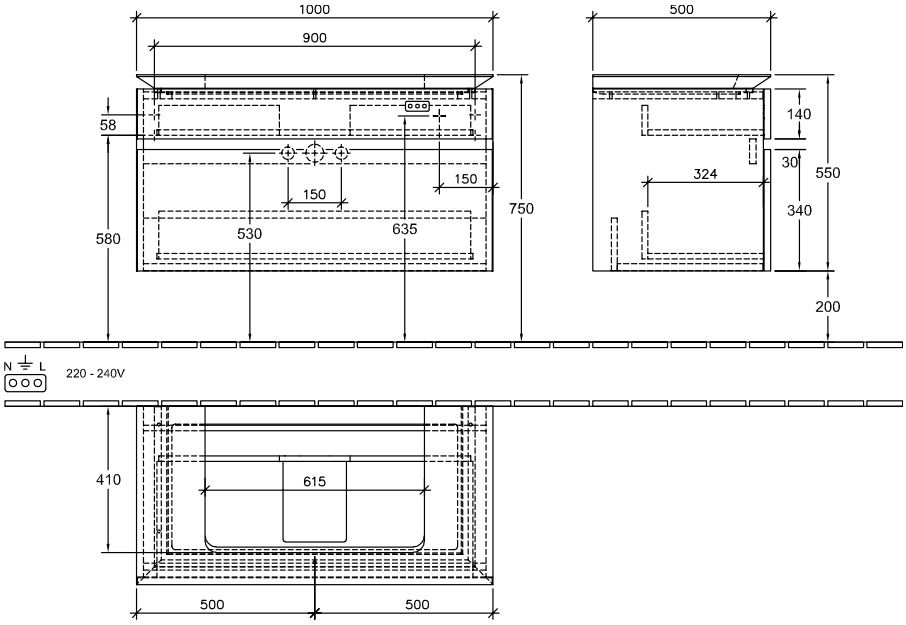
1000
900
500
58
140
30
550
324
150
150
750
340
580
530
635
200
N
L
220 - 240V
410
615
500
500