LOOP & FRIENDS VRIJSTAAND BAD VRIJSTAAND

PRODUCTINFORMATIE

Artikeltitel	Villeroy & Boch Loop & Friends Vrijstaand bad OVAL, 1800 x 800 mm, Wit Alpin
Artikelnummer	UBA180LFO7PDV-01
Montage / Montagetype	vrijstaand
Onderdelen van de levering	1 x vrijstaand bad , 1 x verlengde afvoer en overloop (verchroomd)
Lengte in mm	1800
Breedte in mm	800
Hoogte in mm	465
Interne diepte	440
Collectie	Loop & Friends
Materiaal	Acryl
Aanduiding van de kleur	Wit Alpin
Ander materiaal	Afvoer en overloop: Kunststof Afvoerdeksel: Kunststof
Andere oppervlakken	Afvoer en overloop: glanzend, Afvoerdeksel: glanzend
Met overloop	Ja
Aantal mensen	2
Vorm	Vrijstaand
Kleuraanduiding	Wit Alpin
Andere kleuraanduiding	Afvoer en overloop: Chrome, Afvoerdeksel: Chrome
Met slipweerstand	Nee
Uitlaat / afvoer	middenafvoer
Binnenvorm	ovaal
SilentFlow	Nee

TECHNISCHE TEKENINGEN

UBA180LFO7PDV-01

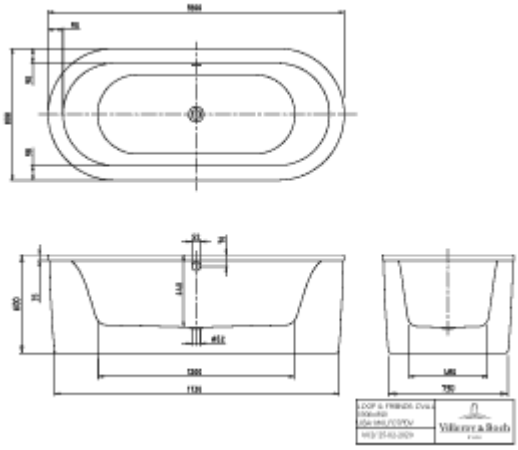
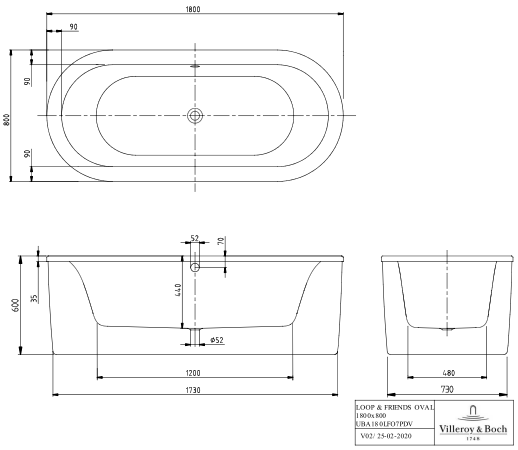
UBA180LFO7PDV-01