FINION VRIJSTAAND BAD VRIJSTAAND

PRODUCTINFORMATIE

Artikeltitel	Villeroy & Boch Finion Vrijstaand bad ColourOnDemand, 1700 x 700 mm, Wit Alpin
Artikelnummer	UBQ177FIN7A1BCV301
Montage / Montagetype	vrijstaand
Onderdelen van de levering	1 x vrijstaand bad , 1 x Push-open plug 1 x overloop
Lengte in mm	1700
Breedte in mm	700
Hoogte in mm	620
Interne diepte	480
Collectie	Finion
Materiaal	Quaryl®
Aanduiding van de kleur	Wit Alpin
Ander materiaal	Afvoer en overloop: Kunststof Afvoerdeksel: Kunststof
Andere oppervlakken	Afvoer en overloop: glanzend, Afvoerdeksel: glanzend
Met overloop	Ja
Aantal mensen	2
Designprijzen	iF Design Award 2017
Vorm	Vrijstaand
Kleuraanduiding	Wit Alpin
Andere kleuraanduiding	Afvoer en overloop: Chrome, Afvoerdeksel: Chrome
Met slipweerstand	Nee
Uitlaat / afvoer	middenafvoer
Binnenvorm	rechthoekig
SilentFlow	Nee

TECHNISCHE TEKENINGEN

UBQ177FIN7A1BCV301

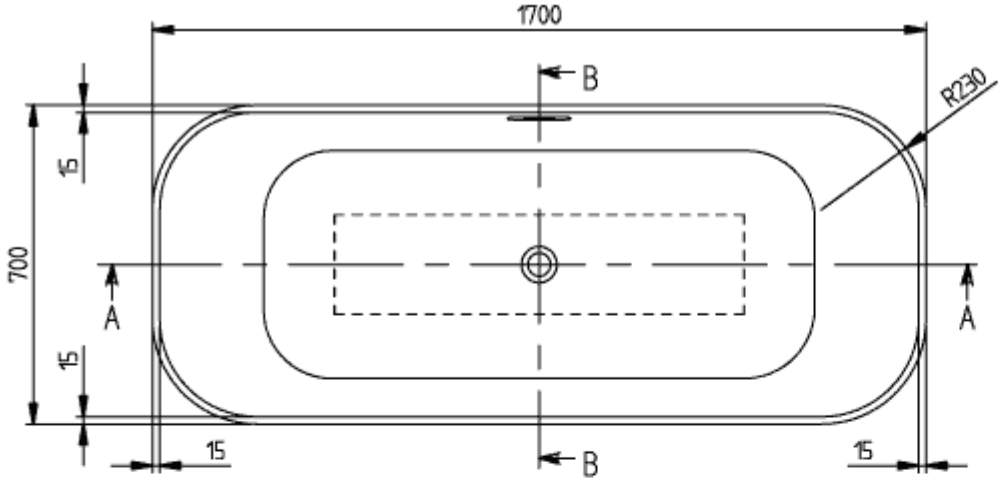

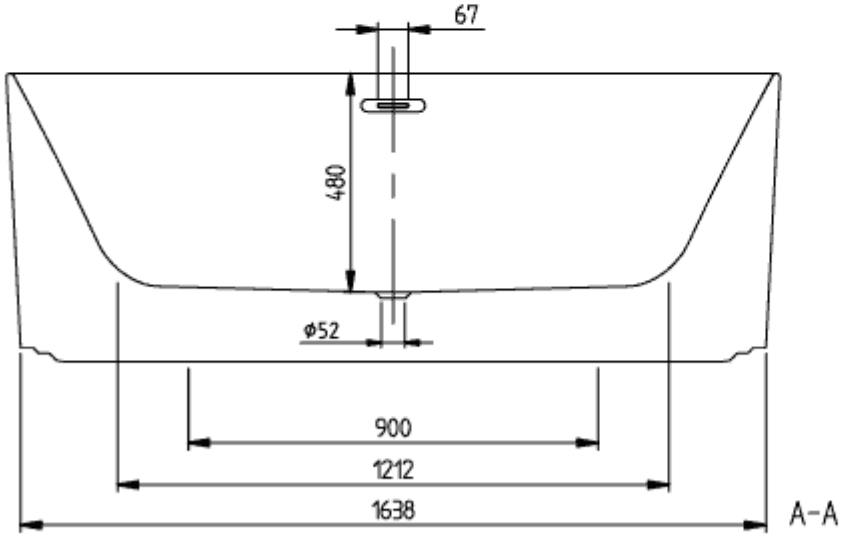

FINION 1700x700
UBQ177FIN7

V02/ 25-02-2020
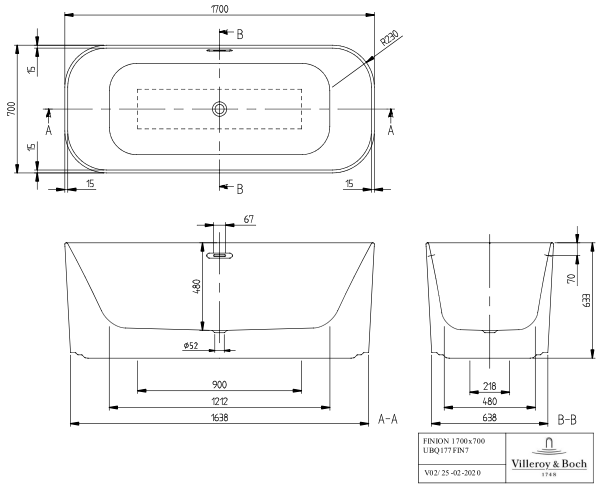
UBQ177FIN7A1BCV301