ARCHITECTURA RECHTHOEKIGE DOUCHEVLOER RECHTHOEK

PRODUCTINFORMATIE

Artikeltitel	Villeroy & Boch Architectura Rechthoekige douchevloer, 900 x 800 x 48 mm, Wit Alpin
Artikelnummer	UDA9080ARA248GV-01
Montage / Montagetype	opzet, hoekmontage|vlakke inbouw| Opbouw op sokkel
Montage-instructies	De inbouwhoogte van de douchebak kan bij gebruik van de afvoergarnituur Viega art.-nr. 634 100 worden teruggebracht met 30 mm. Belangrijke informatie: Deze afvoergarnituur voldoet niet aan EN 274.
Onderdelen van de levering	1 x rechthoekige douchevloer , 1 x afvoerkap in Wit Alpin (01), bij matkleuren afvoerkap in bijpassende matkleuren.
Lengte in mm	900
Breedte in mm	800
Hoogte in mm	48
Interne diepte	15
Collectie	Architectura
Materiaal	Acryl
Aanduiding van de kleur	Wit Alpin
Ander materiaal	Afvoerdeksel: Acryl
Andere oppervlakken	Afvoerdeksel: glanzend
Vorm	Rechthoek
Kleuraanduiding	Wit Alpin
Andere kleuraanduiding	Afvoerdeksel: Wit Alpin
Antibacterieel oppervlak (met AntiBac)	Nee
Gemakkelijke oppervlaktereiniging (CeramicPlus)	Nee
Met slipweerstand	Ja

TECHNISCHE TEKENINGEN

UDA9080ARA248GV-01

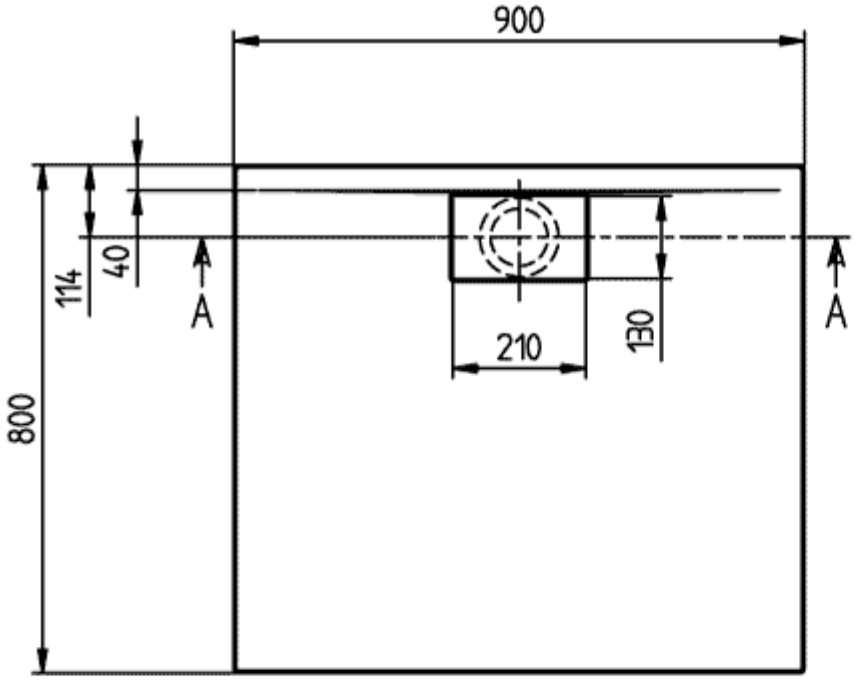

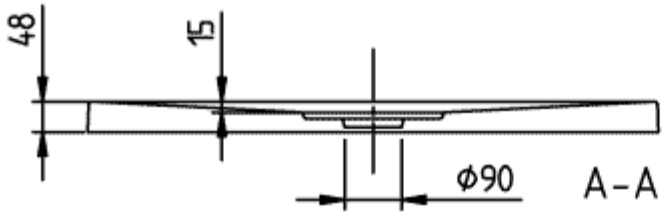

ARCHITECTURA METAL
RIM 900x800
UDA9080ARA248

V02 / 31-03-2021

UDA9080ARA248GV-01

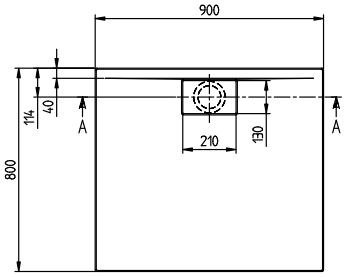

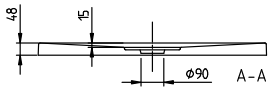

ARCHITECTURA METAL RIM 900x800 UDA9080ARA248	Villeroy & Boch 1748
V02 / 31-03-2021	