# SQUARO INFINITY RECHTHOEKIGE DOUCHEVLOER RECHTHOEK

## PRODUCTINFORMATIE

| | |
|---|---|
| Artikeltitel | Villeroy & Boch Squaro Infinity Rechthoekige douchevloer, 1500 x 700 x 40 mm, Stone White |
| Artikelnummer | UDQ1570SQI2RV-RW |
| Montage / Montagetype | opzet, hoekmontage rechts\|vlakke inbouw |
| Montage-instructies | De Quaryl-douchevloeren kunnen volgens de montagehandleiding zelf op maat worden gemaakt; zie de uitvoerige video op pro.villeroy-boch. |
| Onderdelen van de levering | 1 x rechthoekige douchevloer , 1 x afvoerdeksel in bijpassende matkleur met verchroomde lijst. |
| Lengte in mm | 1500 |
| Breedte in mm | 700 |
| Hoogte in mm | 40 |
| Interne diepte | 15 |
| Collectie | Squaro Infinity |
| Materiaal | Quaryl® |
| Aanduiding van de kleur | Stone White |
| Ander materiaal | Afvoerdeksel: Acryl |
| Andere oppervlakken | Afvoerdeksel: mat |
| Designprijzen | iF Design Award 2016 |
| Vorm | Rechthoek |
| Kleuraanduiding | Stone White |
| Andere kleuraanduiding | Afvoerdeksel: Stone White |
| Antibacterieel oppervlak (met AntiBac) | Nee |
| Gemakkelijke oppervlaktereiniging (CeramicPlus) | Nee |
| Met slipweerstand | Nee |

## TECHNISCHE TEKENINGEN

### UDQ1570SQI2RV-RW

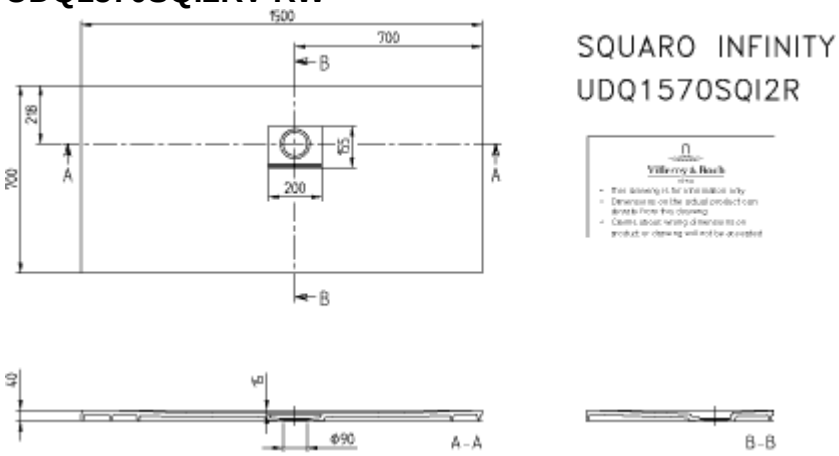

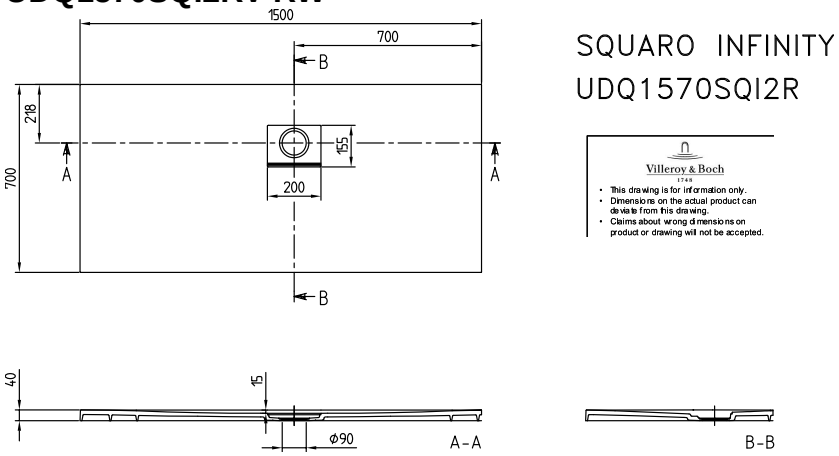
### UDQ1570SQI2RV-RW