SQUARO INFINITY RECHTHOEKIGE DOUCHEVLOER RECHTHOEK

PRODUCTINFORMATIE

Artikeltitel	Villeroy & Boch Squaro Infinity Rechthoekige douchevloer, 1700 x 800 x 40 mm, Stone White
Artikelnummer	UDQ1780SQI2RV-RW
Montage / Montagetype	opzet, hoekmontage rechts|vlakke inbouw
Montage-instructies	De Quaryl-douchevloeren kunnen volgens de montagehandleiding zelf op maat worden gemaakt; zie de uitvoerige video op pro.villeroy-boch.
Onderdelen van de levering	1 x rechthoekige douchevloer , 1 x afvoerdeksel in bijpassende matkleur met verchroomde lijst.
Lengte in mm	1700
Breedte in mm	800
Hoogte in mm	40
Interne diepte	15
Collectie	Squaro Infinity
Materiaal	Quaryl®
Aanduiding van de kleur	Stone White
Ander materiaal	Afvoerdeksel: Acryl
Andere oppervlakken	Afvoerdeksel: mat
Designprijzen	iF Design Award 2016
Vorm	Rechthoek
Kleuraanduiding	Stone White
Andere kleuraanduiding	Afvoerdeksel: Stone White
Antibacterieel oppervlak (met AntiBac)	Nee
Gemakkelijke oppervlaktereiniging (CeramicPlus)	Nee
Met slipweerstand	Nee

TECHNISCHE TEKENINGEN

UDQ1780SQI2RV-RW

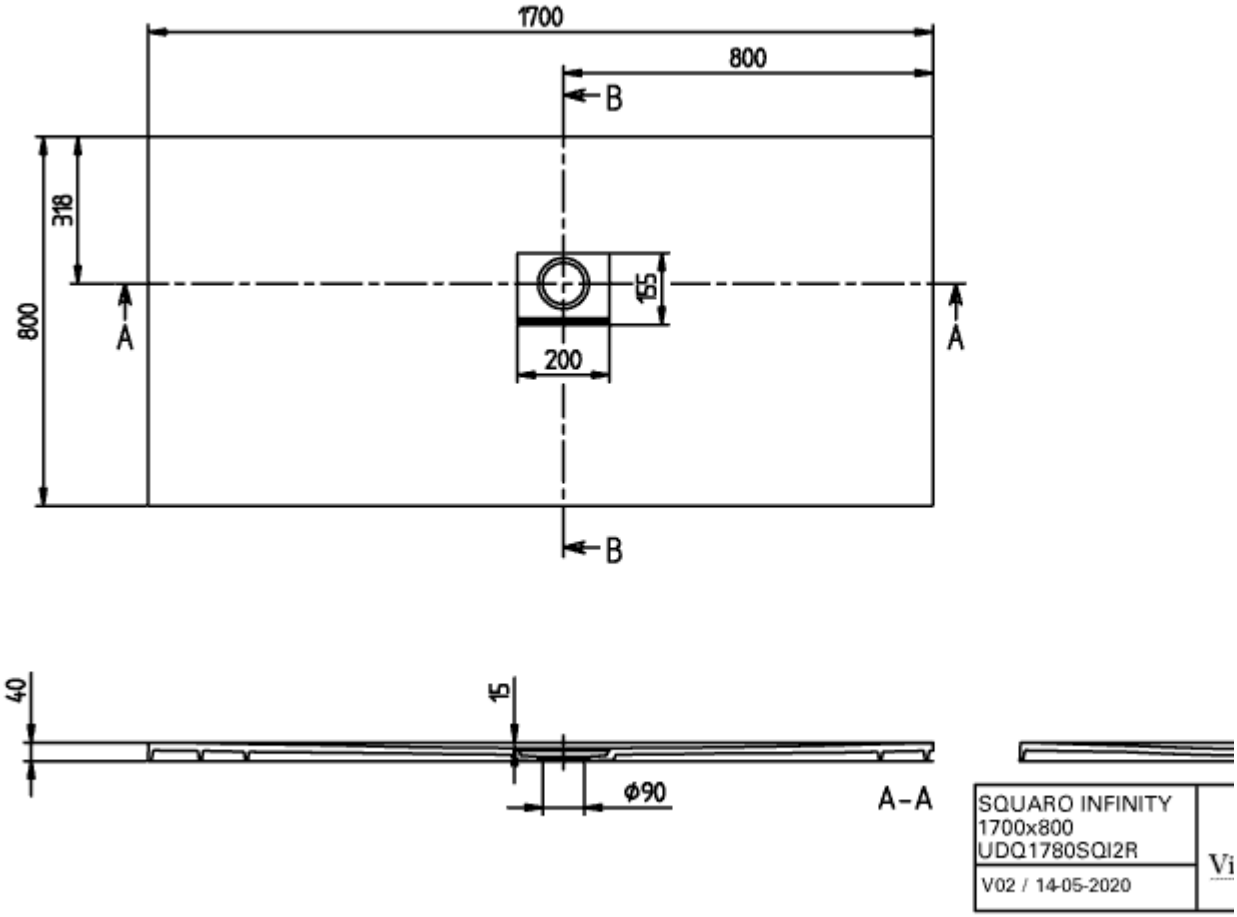
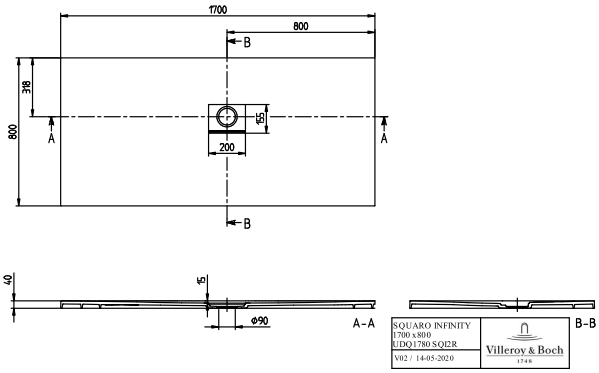
UDQ1780SQI2RV-RW