LOOP & FRIENDS OVAAL BAD OVAAL

PRODUCTINFORMATIE

Artikeltitel	Villeroy & Boch Loop & Friends Ovaal bad SQUARE, 1800 x 800 mm, Wit Alpin
Artikelnummer	UBA180LFS7V-01
Montage / Montagetype	inbouw
Onderdelen van de levering	1 x ovaal bad
Lengte in mm	1800
Breedte in mm	800
Hoogte in mm	465
Interne diepte	440
Collectie	Loop & Friends
Materiaal	Acryl
Aanduiding van de kleur	Wit Alpin
Met overloop	Ja
Aantal mensen	2
Vorm	Ovaal
Kleuraanduiding	Wit Alpin
Met slipweerstand	Nee
Uitlaat / afvoer	middenafvoer
Binnenvorm	rechthoekig
SilentFlow	Nee

TECHNISCHE TEKENINGEN

UBA180LFS7V-01

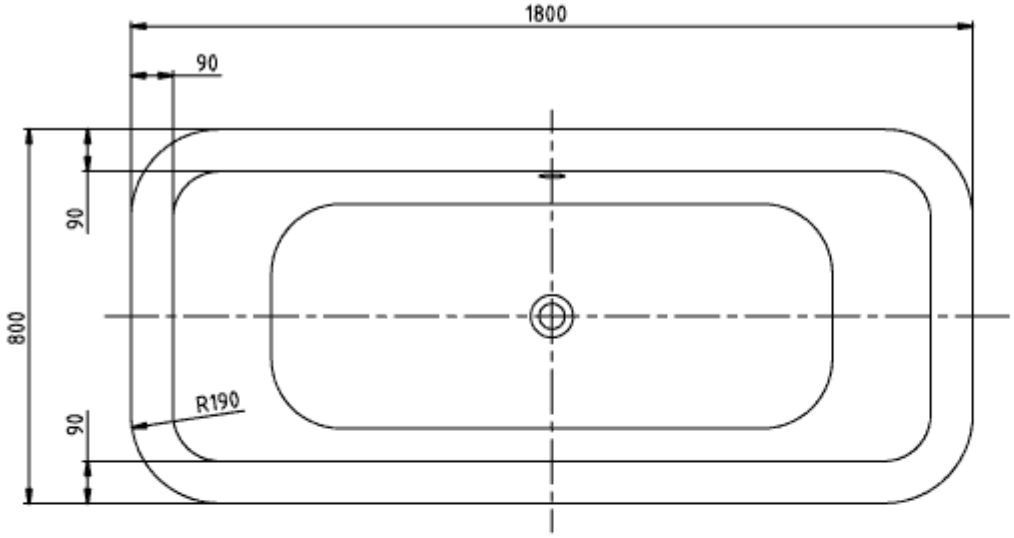

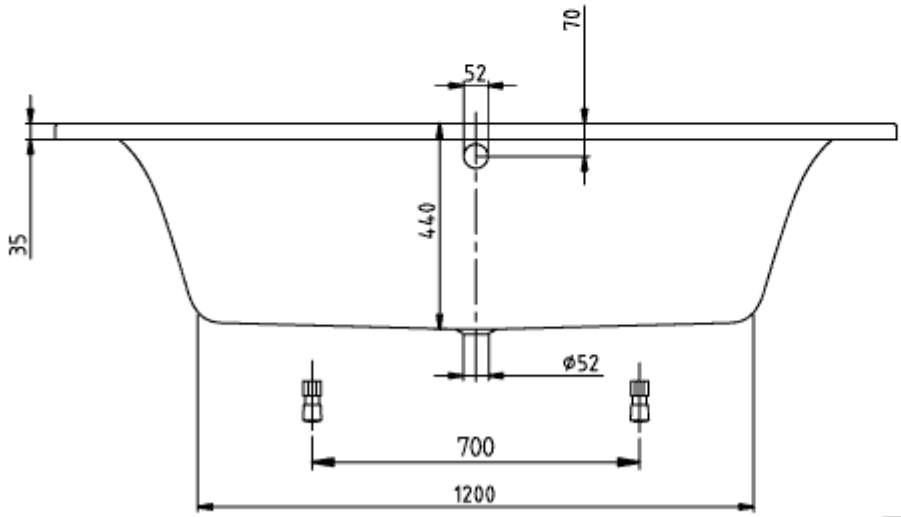

LOOP & FRIENDS
SQUARE 1800x800
UBA180LFS7

V02/ 25-02-2020
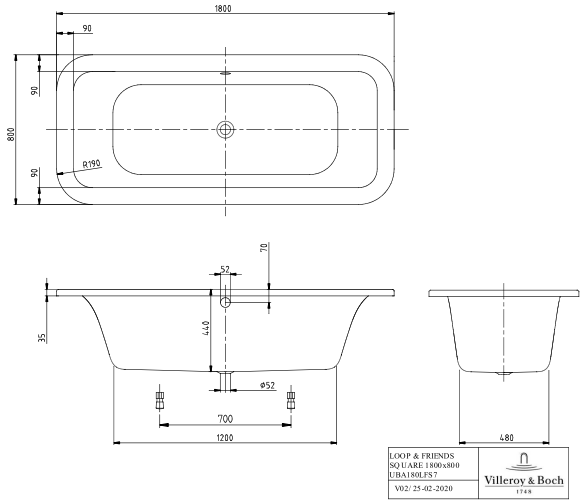
UBA180LFS7V-01