MEMENTO 2.0 BIDET RECHTHOEK

PRODUCTINFORMATIE

Artikeltitel	Villeroy & Boch Memento 2.0 Bidet, wandhangend, 375 x 560 mm, Wit Alpin
Artikelnummer	44330001
Montage / Montagetype	wandmontage
Onderdelen van de levering	1 x bidet , 1 x bevestigingsset
Diepte in mm	560
Breedte in mm	375
Hoogte in mm	230
Collectie	Memento 2.0
Geschikt voor	Kraan met 1 gat
Wandmontage - staande uitvoering	wandhangend
Materiaal	Sanitairkeramiek
Oppervlak	glanzend
Aanduiding van de kleur	Wit Alpin
Vorm	Rechthoek
Kleuraanduiding	Wit Alpin
Antibacterieel oppervlak (met AntiBac)	Nee
Gemakkelijke oppervlaktereiniging (CeramicPlus)	Nee

TECHNISCHE TEKENINGEN

44330001

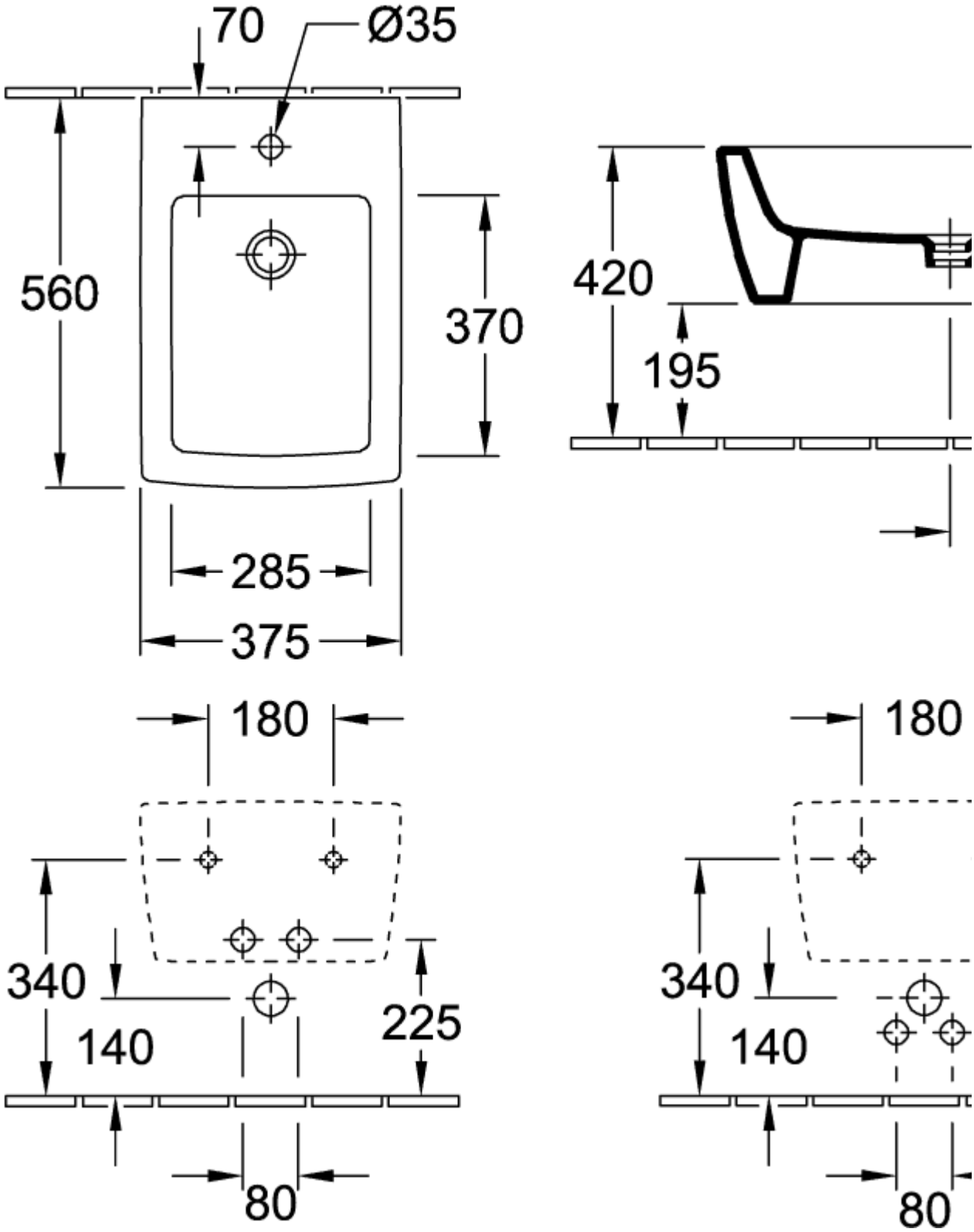

44330001

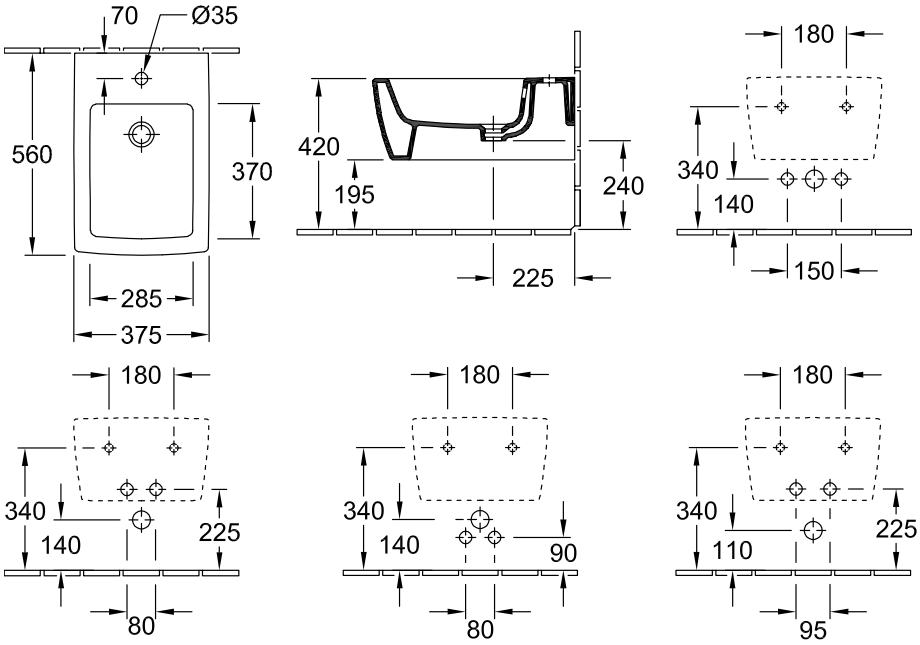
70
Ø35
560
370
285
375
420
195
240
225
180
340
140
150
180
340
140
225
80
180
340
140
90
80
180
340
110
225
95