O.NOVO WASTAFEL COMPACT OVAAL

PRODUCTINFORMATIE

Artikeltitel	Villeroy & Boch O.novo Wastafel Compact, 550 x 370 x 195 mm, Wit Alpin, met overloop
Artikelnummer	51665501
Montage / Montagetype	wandmontage
Onderdelen van de levering	1 x wastafel
Diepte in mm	370
Breedte in mm	550
Hoogte in mm	195
Interne diepte	130
Collectie	O.novo
Geschikt voor	Kraan met 3 gaten
Materiaal	Sanitairkeramiek
Oppervlak	glanzend
Aanduiding van de kleur	Wit Alpin
Met overloop	Ja
Vorm	Ovaal
Kleuraanduiding	Wit Alpin
Antibacterieel oppervlak (met AntiBac)	Nee
Gemakkelijke oppervlaktereiniging (CeramicPlus)	Nee
Aantal kraangaten doorgestoken	1
Aantal voorgestoken kraangaten	2
Aantal bassins	1

TECHNISCHE TEKENINGEN

51665501

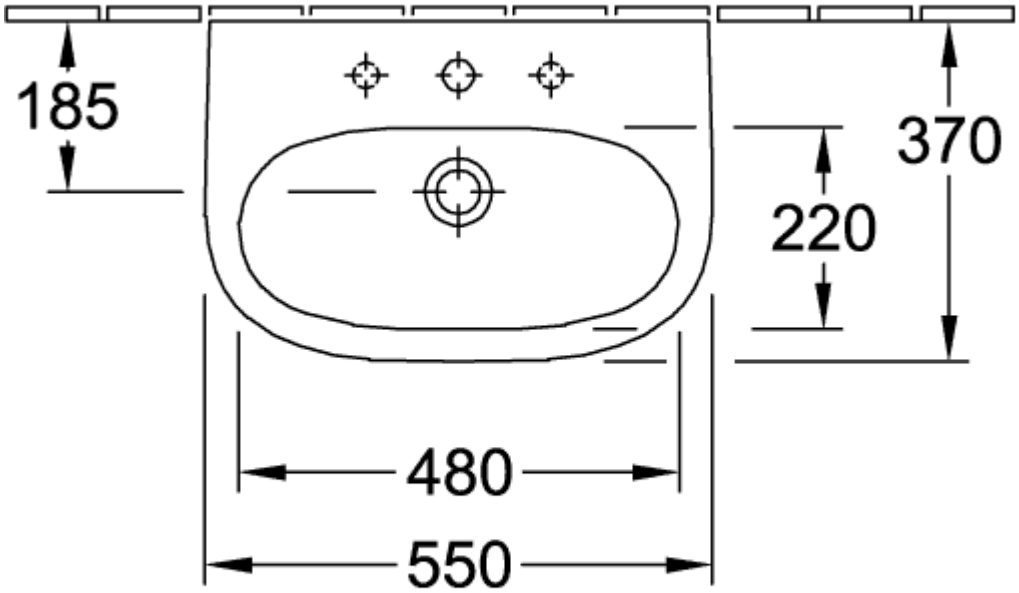
185
370
220
480
550

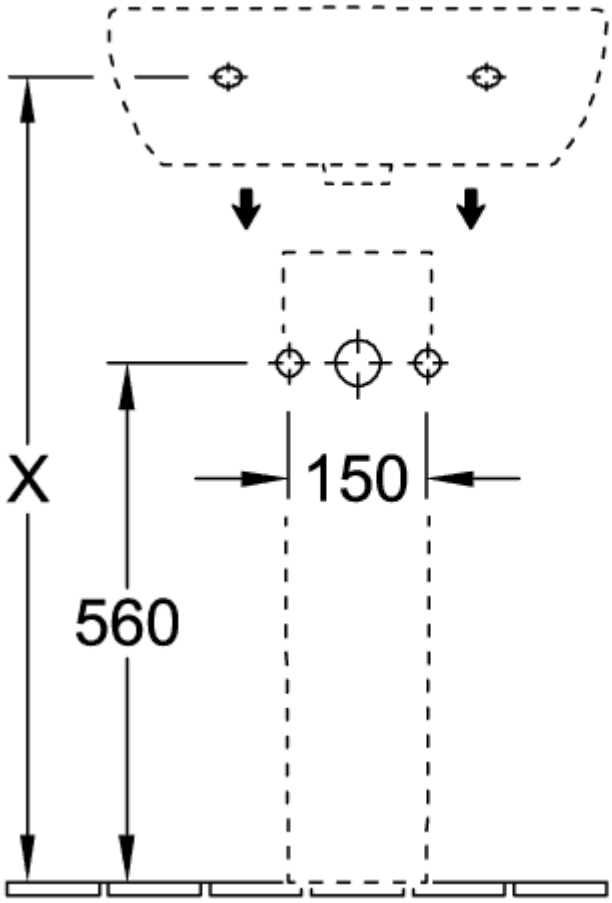
X
150
560
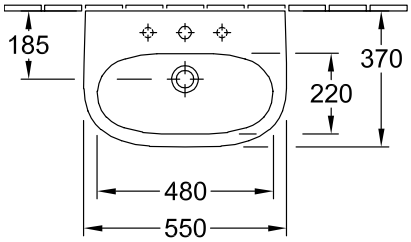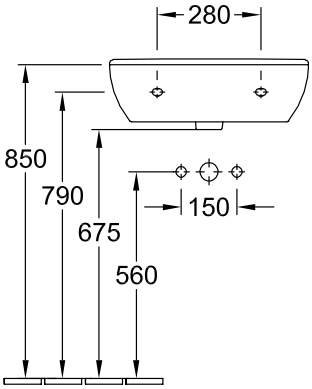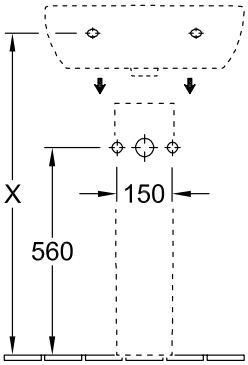
51665501