O.NOVO FONTEIN COMPACT OVAAL

PRODUCTINFORMATIE

Artikeltitel	Villeroy & Boch O.novo Fontein Compact, 450 x 350 x 170 mm, Wit Alpin, met overloop
Artikelnummer	53604501
Montage / Montagetype	wandmontage
Onderdelen van de levering	1 x fontein
Diepte in mm	350
Breedte in mm	450
Hoogte in mm	170
Interne diepte	109
Collectie	O.novo
Geschikt voor	Kraan met 3 gaten
Materiaal	Sanitairkeramiek
Oppervlak	glanzend
Aanduiding van de kleur	Wit Alpin
Met overloop	Ja
Vorm	Ovaal
Kleuraanduiding	Wit Alpin
Antibacterieel oppervlak (met AntiBac)	Nee
Gemakkelijke oppervlaktereiniging (CeramicPlus)	Nee
Aantal kraangaten doorgestoken	1
Aantal voorgestoken kraangaten	2
Aantal bassins	1

TECHNISCHE TEKENINGEN

53604501

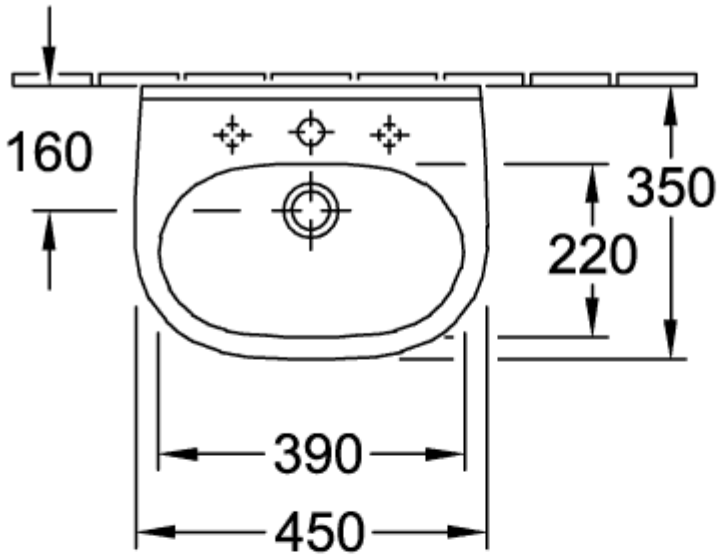

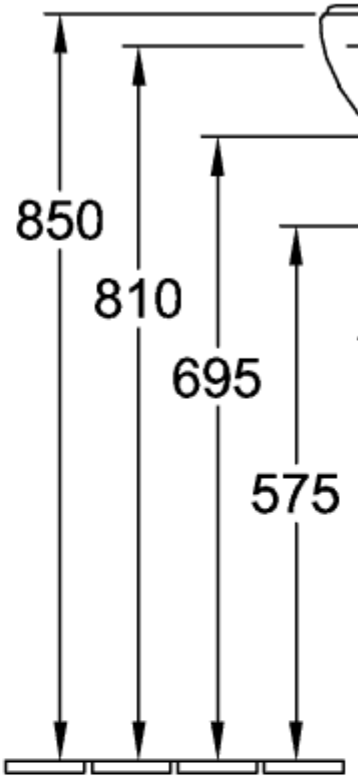

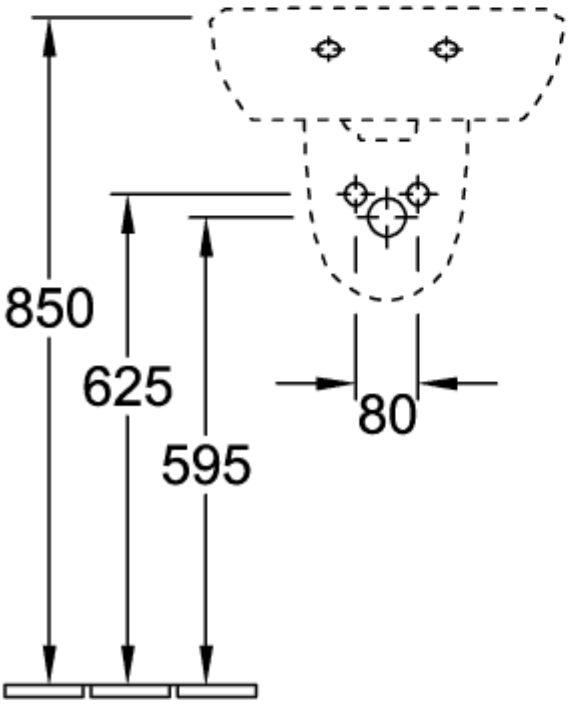

53604501

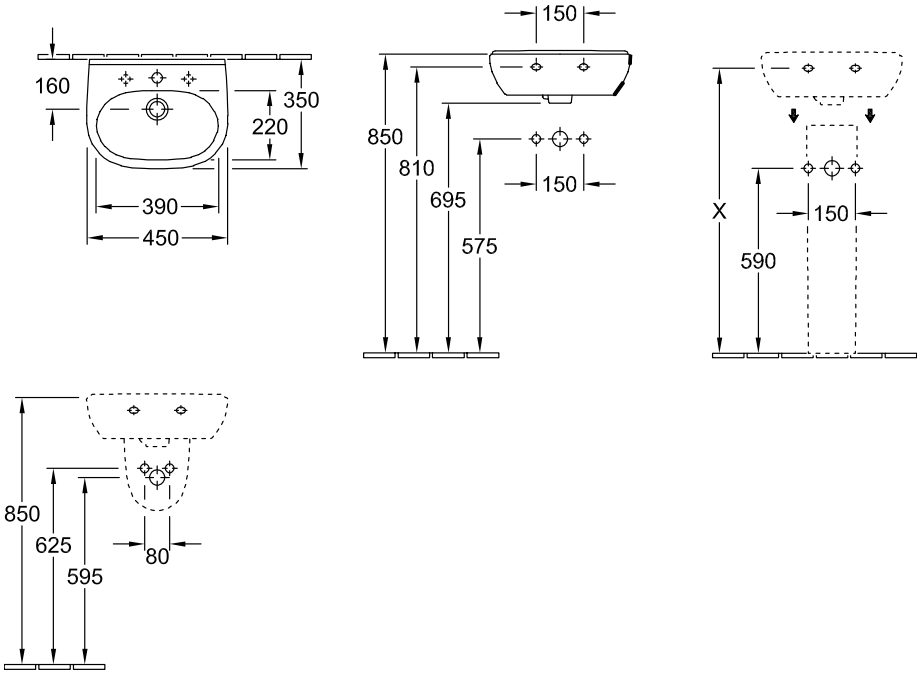
160
350
220
390
450
150
850
810
695
575
150
X
150
590
850
625
595
80

53604501

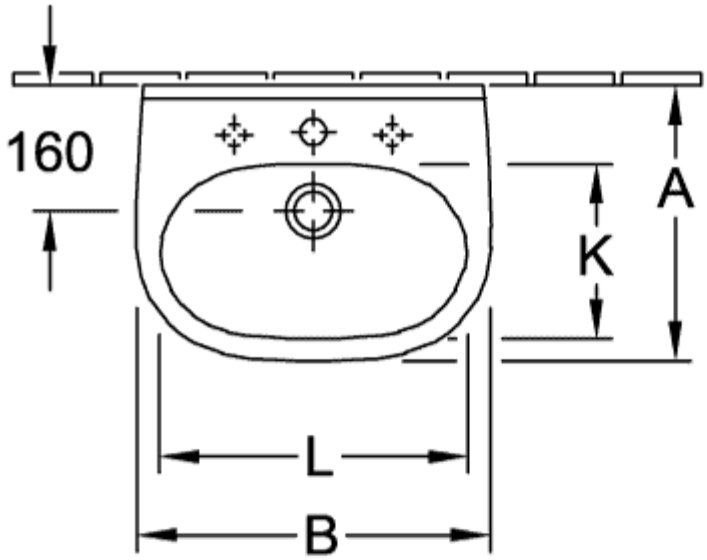

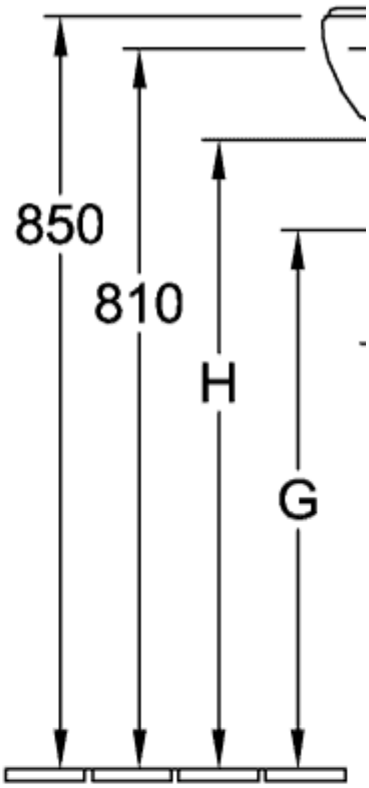

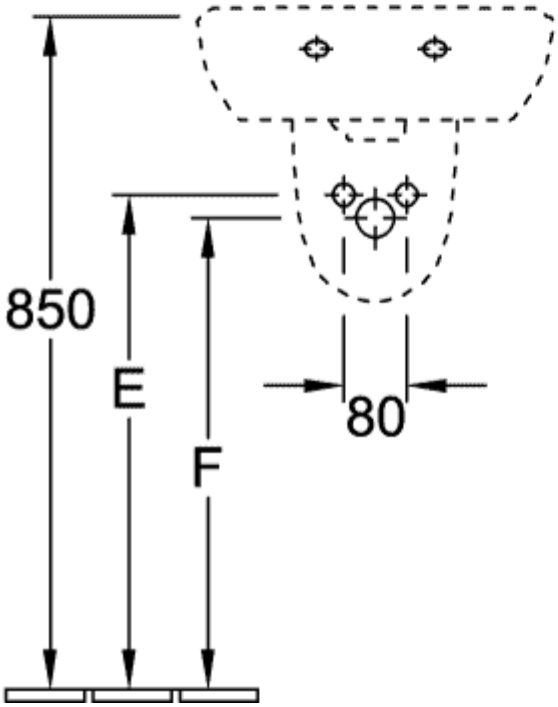

5360 45 / 46 / 47 /
5360 50 / 51 / 52 /

53604501

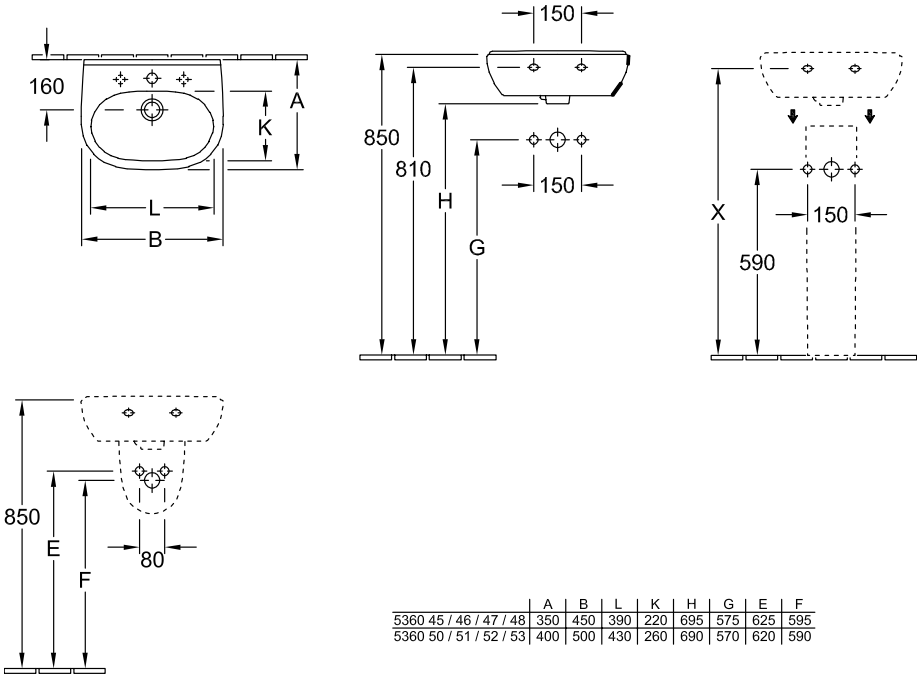

	A	B	L	K	H	G	E	F
5360 45 / 46 / 47 / 48	350	450	390	220	695	575	625	595
5360 50 / 51 / 52 / 53	400	500	430	260	690	570	620	590