O.NOVO DIEPSPOELCLOSET ZONDER SPOELRAND OVAAL

PRODUCTINFORMATIE

Artikeltitel	Villeroy & Boch O.novo Diepspoelcloset zonder spoelrand, wandhangend, met AntiBac, Wit Alpin AntiBac CeramicPlus
Artikelnummer	5660R0T2
Montage / Montagetype	wandmontage
Montage-instructies	niet geschikt voor aansluiting op drukspoelinrichting
Onderdelen van de levering	1 x diepspoelcloset zonder spoelrand
Diepte in mm	560
Breedte in mm	360
Hoogte in mm	340
Collectie	O.novo
Geschikt voor	Inbouwstortbak
Innovatieve spoeltechnologie (met TwistFlush)	Nee
Spoelvolume l	3 / 4,5 l
Wandmontage - staande uitvoering	wandhangend
Materiaal	Sanitairkeramiek
Oppervlak	glanzend
Aanduiding van de kleur	Wit Alpin AntiBac CeramicPlus
Designprijzen	Universal Design Consumer Favorite 2014
Vorm	Ovaal
Kleuraanduiding	Wit Alpin
Antibacterieel oppervlak (met AntiBac)	Ja
Gemakkelijke oppervlaktereiniging (CeramicPlus)	Ja
Spoelrandloos (DirectFlush)	Ja
Type spoeling	Diepspoelcloset
Geïntegreerde frisse oplossing (met ViFresh)	Nee
Uitlaat / afvoer	afvoer horizontaal

TECHNISCHE TEKENINGEN

5660R0T2

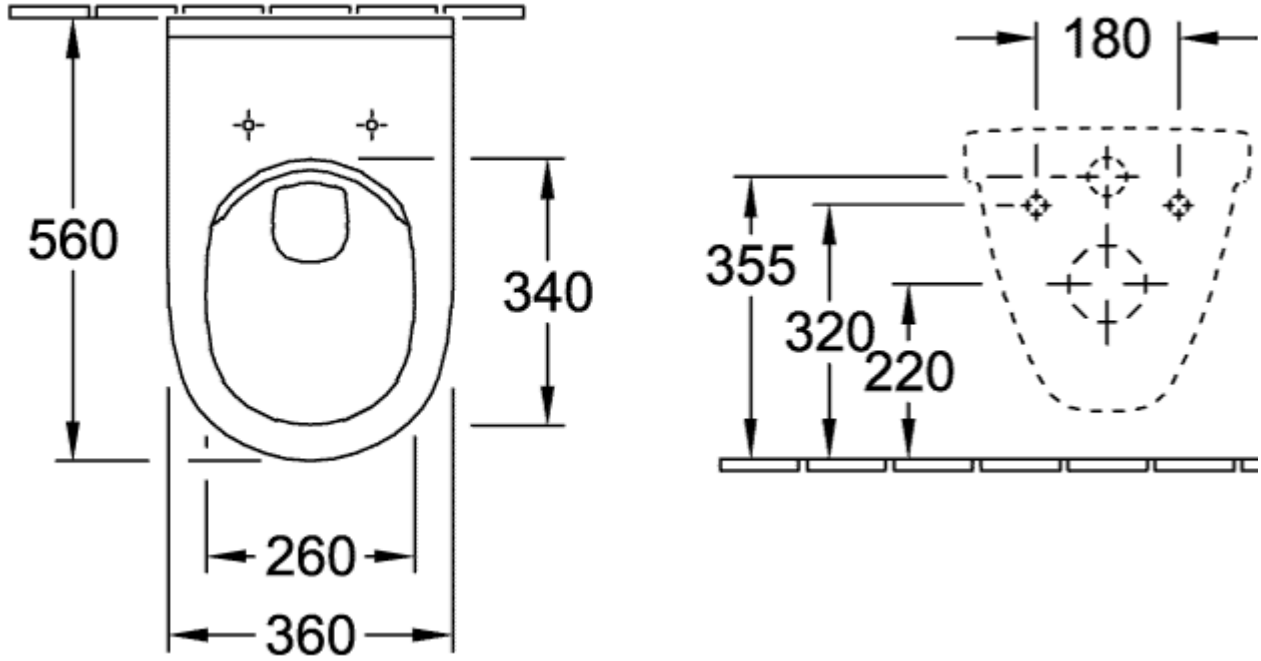
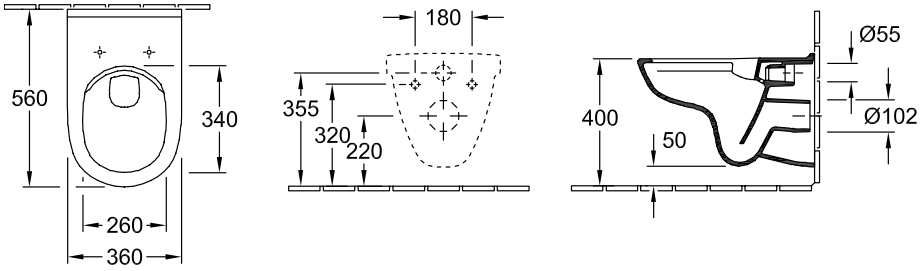
5660R0T2