ARCHITECTURA VITA DIEPSPOELCLOSET VITA

PRODUCTINFORMATIE

Artikeltitel	Villeroy & Boch Architectura Vita diepspoelcloset Vita, Pergamon
Artikelnummer	56781009
Collectie	Architectura Vita
Innovatieve spoeltechnologie (met TwistFlush)	Nee
Spoelvolume l	3 / 6 l
Aanduiding van de kleur	Pergamon
Kleuraanduiding	Pergamon
Antibacterieel oppervlak (met AntiBac)	Nee
Gemakkelijke oppervlaktereiniging (CeramicPlus)	Nee
Spoelrandloos (DirectFlush)	Nee
Geïntegreerde frisse oplossing (met ViFresh)	Nee
Uitlaat / afvoer	afvoer horizontaal

TECHNISCHE TEKENINGEN

56781009

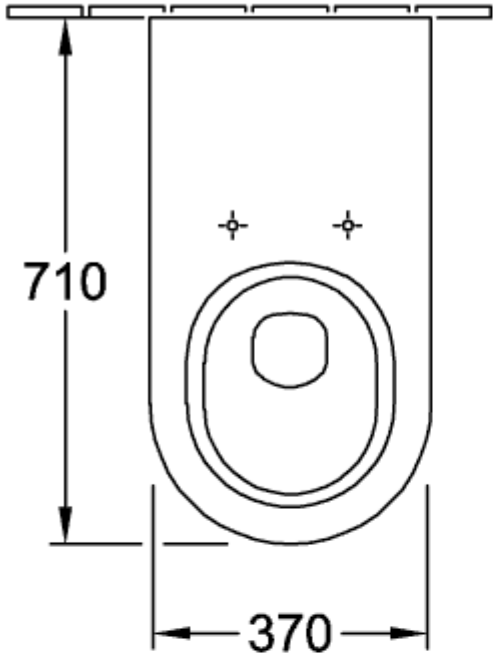

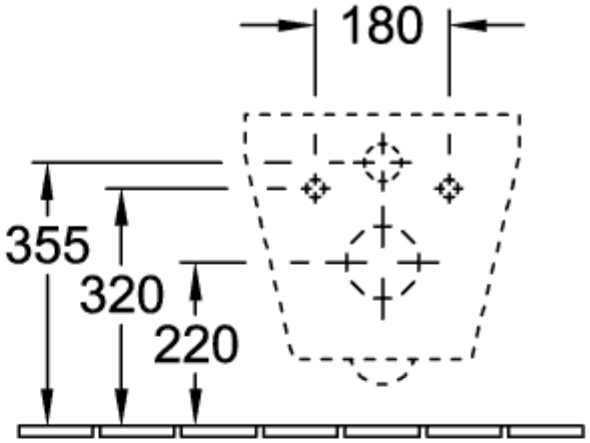

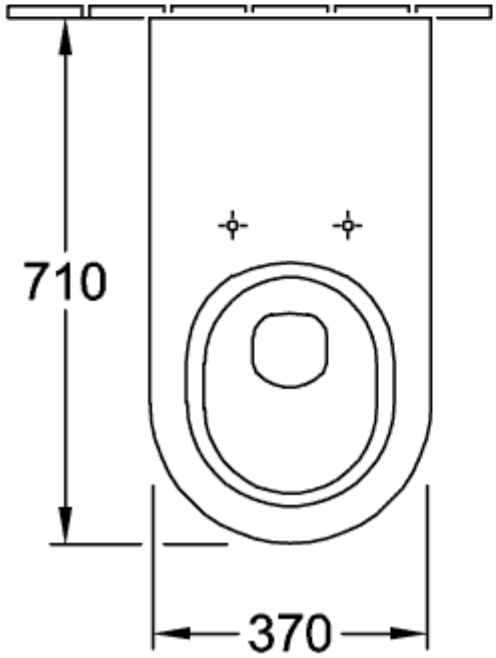

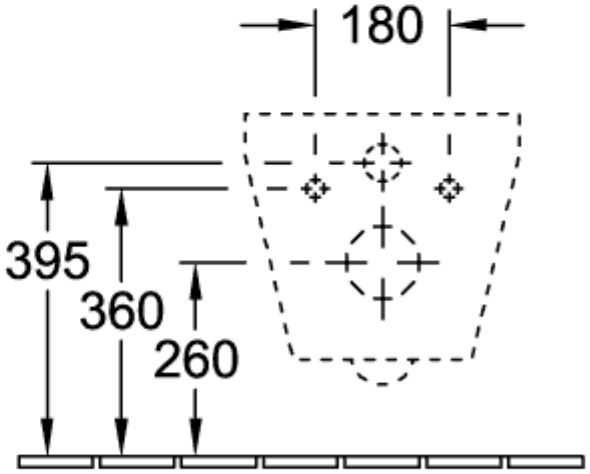

56781009

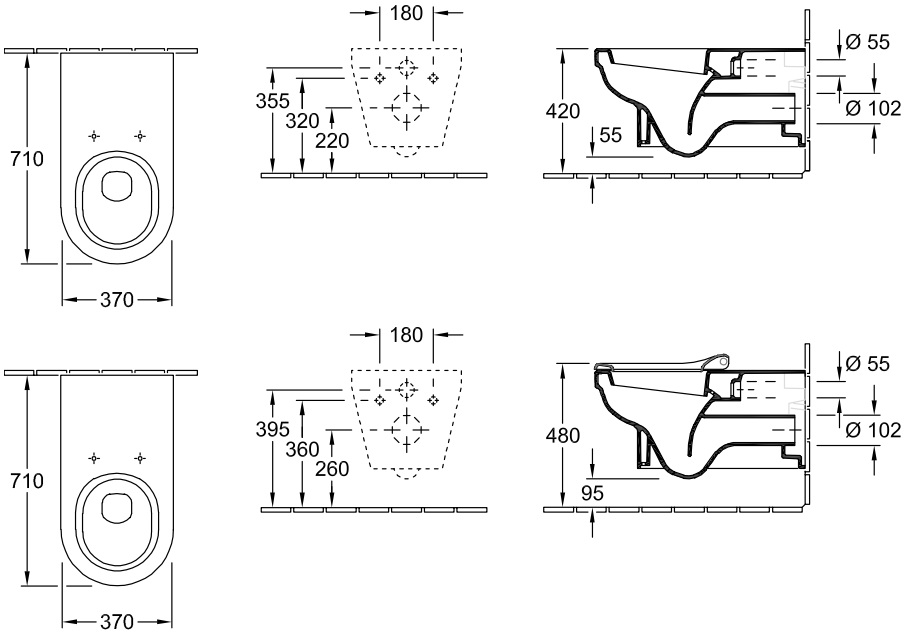
180
710
370
355
320
220
420
55
Ø 55
Ø 102
180
710
370
395
360
260
480
95
Ø 55
Ø 102