HOMMAGE WASTAFEL RECHTHOEK

PRODUCTINFORMATIE

Artikeltitel	Villeroy & Boch Hommage Wastafel, 750 x 580 x 200 mm, Pure Black CeramicPlus, met overloop
Artikelnummer	710175R7
Montage / Montagetype	wandmontage
Onderdelen van de levering	1 x wastafel
Diepte in mm	580
Breedte in mm	750
Hoogte in mm	200
Interne diepte	160
Collectie	Hommage
Geschikt voor	Kraan met 1 gat, bijpassend Villeroy & Boch meubilair
Materiaal	Sanitairkeramiek
Oppervlak	glanzend
Aanduiding van de kleur	Pure Black CeramicPlus
Met overloop	Ja
Vorm	Rechthoek
Kleuraanduiding	Pure Black
Antibacterieel oppervlak (met AntiBac)	Nee
Gemakkelijke oppervlaktereiniging (CeramicPlus)	Ja
Aantal kraangaten doorgestoken	1
Aantal bassins	1

TECHNISCHE TEKENINGEN

710175R7

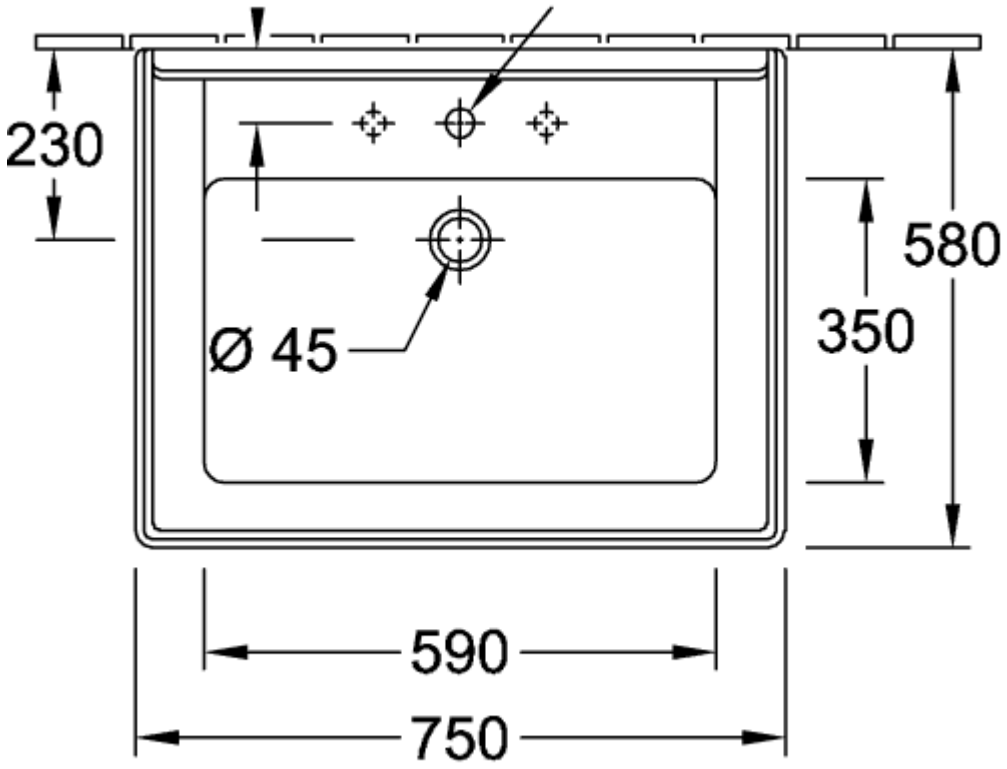
230
580
350
Ø 45
590
750

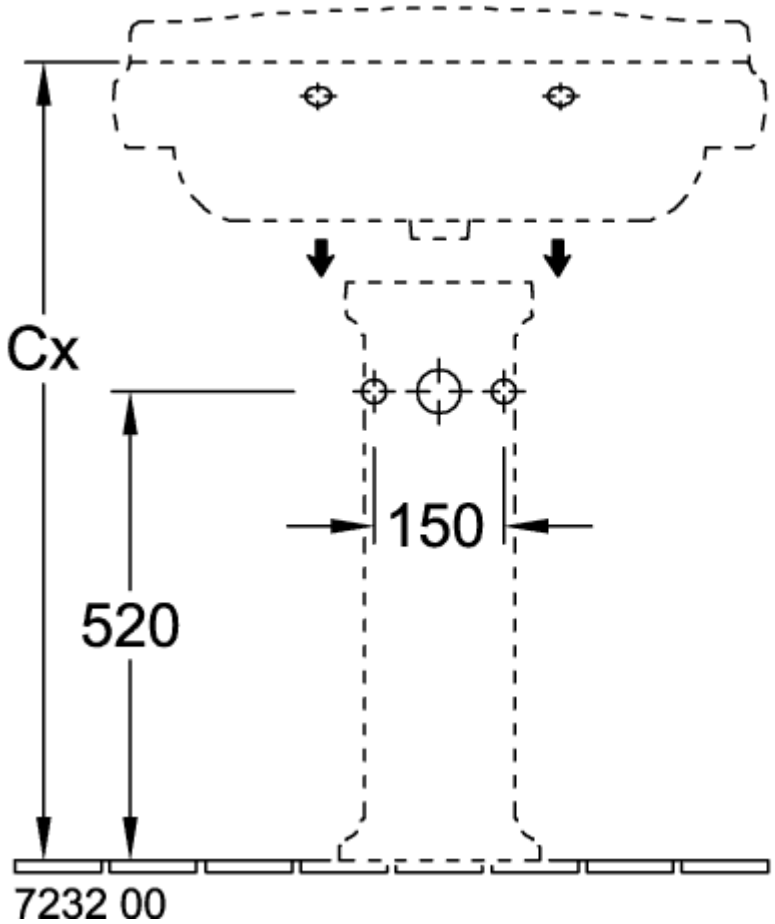
Cx
150
520
7232 00

710175R7

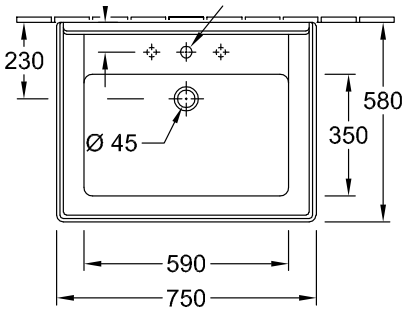

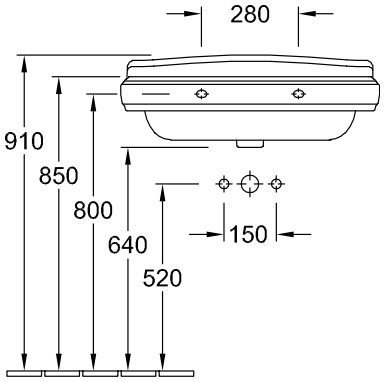

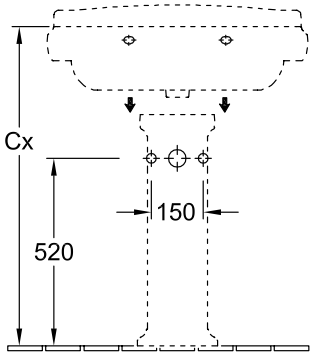

7232 00