MORE TO SEE 14 SPIEGEL RECHTHOEK

PRODUCTINFORMATIE

Artikeltitel	Villeroy & Boch More To See 14 Spiegel, met verlichting, 900 x 750 x 47 mm
Artikelnummer	A4299000
Montage / Montagetype	wandmontage
Onderdelen van de levering	1 x spiegel , 1 x bevestigingsset
Diepte in mm	47
Breedte in mm	900
Hoogte in mm	750
Collectie	More To See 14
Functie	met verlichting
Materiaal	Glas
Vorm	Rechthoek
Met verlichting	Ja
Smart Home-compatibel	Nee

TECHNISCHE TEKENINGEN

A4299000

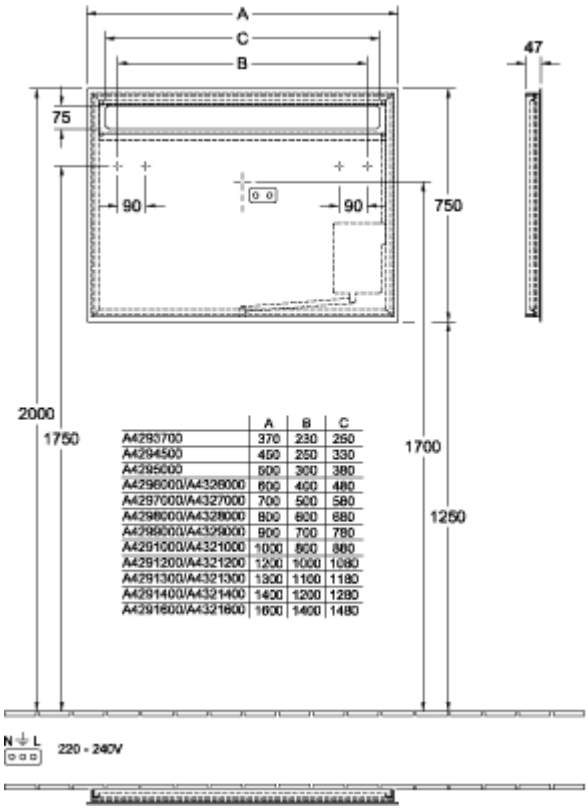

	A	B	C
A4293700	370	230	250
A4294500	450	250	330
A4295000	500	300	380
A4296000/A4328000	600	400	480
A4297000/A4327000	700	500	580
A4298000/A4328000	800	600	680
A4299000/A4329000	900	700	780
A4291000/A4321000	1000	800	880
A4291200/A4321200	1200	1000	1080
A4291300/A4321300	1300	1100	1180
A4291400/A4321400	1400	1200	1280
A4291600/A4321600	1600	1400	1480

A4299000

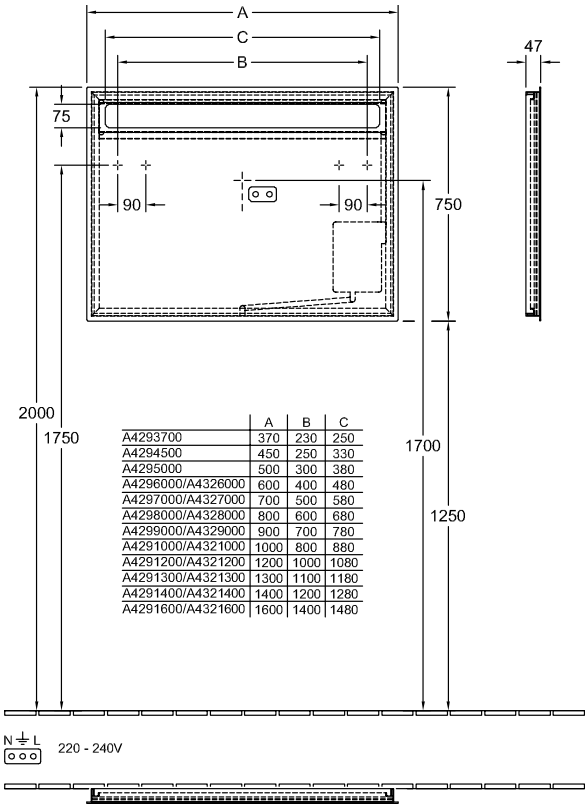

	A	B	C
A4293700	370	230	250
A4294500	450	250	330
A4295000	500	300	380
A4296000/A4326000	600	400	480
A4297000/A4327000	700	500	580
A4298000/A4328000	800	600	680
A4299000/A4329000	900	700	780
A4291000/A4321000	1000	800	880
A4291200/A4321200	1200	1000	1080
A4291300/A4321300	1300	1100	1180
A4291400/A4321400	1400	1200	1280
A4291600/A4321600	1600	1400	1480