LEGATO WASTAFELONDERKAST HOEKIG

PRODUCTINFORMATIE

Artikeltitel	Villeroy & Boch Legato Wastafelonderkast, 1 uittreklade, 450 x 380 x 500 mm, Glossy White / Glossy White
Artikelnummer	B56500DH
Montage / Montagetype	wandmontage
Type opening	1 uittreklade
Uitrusting	1 x opbergdoos L , 1 x uittreklade met antislip mat
Onderdelen van de levering	1 x wastafelonderkast , 1 x bevestigingsset
Positie wastafel	wastafel in het midden
Meubilair met kraangat	Kraangat standaard voorgeboord
Diepte in mm	500
Breedte in mm	450
Hoogte in mm	380
Collectie	Legato
Geschikt voor	bijpassende opzetwastafels
Functie	met SoftClosing
Materiaal voorzijde	MDF
Oppervlakte Voorzijde	Acrylfolie
Materiaal corpus	MDF
Oppervlakte ombouw	Acrylfolie
Materiaal afdekplaat	spaanplaat
Vorm	Hoekig
Kleuraanduiding	Glossy White
Kleuraanduiding van de afdekplaat	Glossy White
Met verlichting	Nee
Smart Home-compatibel	Nee

TECHNISCHE TEKENINGEN

B56500DH

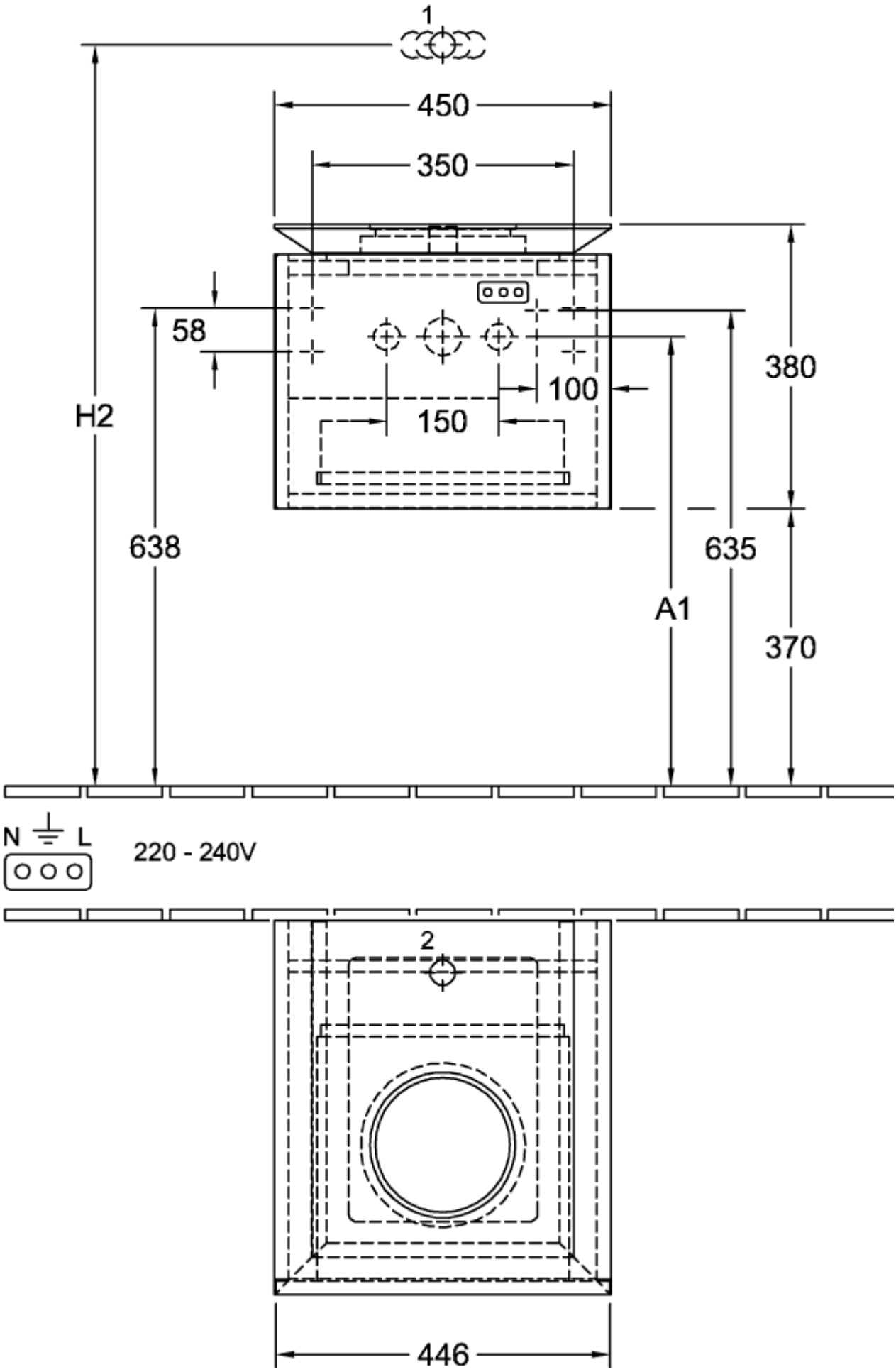
1
450
350
58
380
100
150
H2
638
635
A1
370
N
L
220 - 240V
2
446

B56500DH

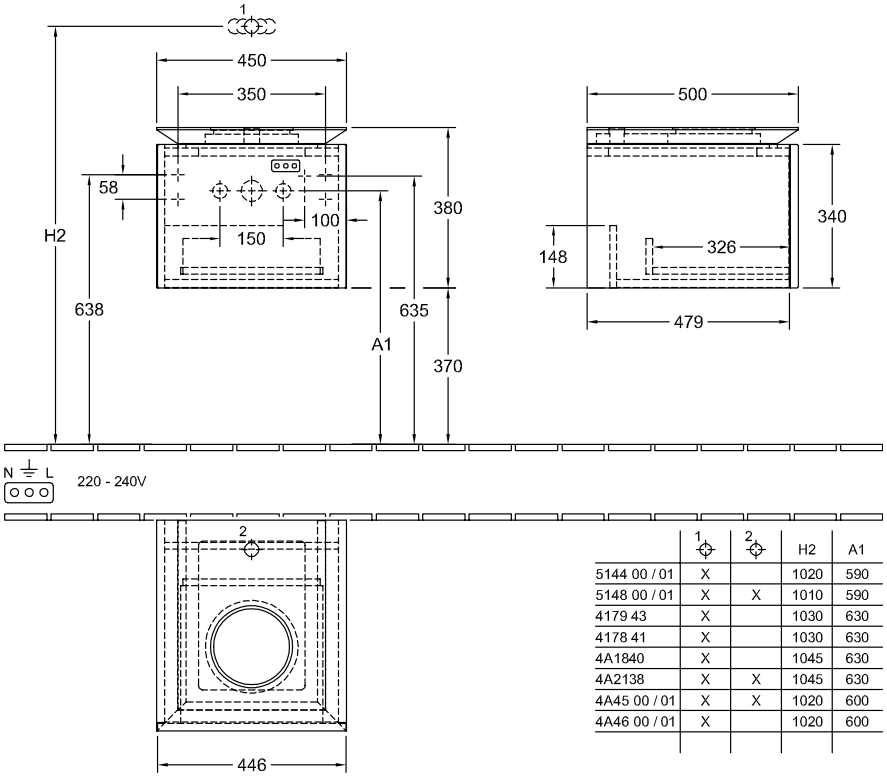

	1	2	H2	A1
5144 00 / 01	X		1020	590
5148 00 / 01	X	X	1010	590
4179 43	X		1030	630
4178 41	X		1030	630
4A1840	X		1045	630
4A2138	X	X	1045	630
4A45 00 / 01	X	X	1020	600
4A46 00 / 01	X		1020	600