LEGATO WASTAFELONDERKAST HOEKIG

PRODUCTINFORMATIE

Artikeltitel	Villeroy & Boch Legato Wastafelonderkast, met verlichting, 1 uittreklade, 600 x 380 x 500 mm, Glossy White / Glossy White
Artikelnummer	B567L0DH
Montage / Montagetype	wandmontage
Type opening	1 uittreklade
Uitrusting	1 x hoge glazen ladeschotje , 2 x lage glazen ladeschotjes 1 x opbergdoos L 1 x uittreklade met antislip mat
Onderdelen van de levering	1 x wastafelonderkast , 1 x bevestigingsset
Positie wastafel	wastafel in het midden
Meubilair met kraangat	Kraangat standaard voorgeboord
Diepte in mm	500
Breedte in mm	600
Hoogte in mm	380
Collectie	Legato
Geschikt voor	bijpassende opzetwastafels
Functie	• met SoftClosing • met verlichting
Materiaal voorzijde	MDF
Oppervlakte Voorzijde	Acrylfolie
Materiaal corpus	MDF
Oppervlakte ombouw	Acrylfolie
Materiaal afdekplaat	spaanplaat
Vorm	Hoekig
Kleuraanduiding	Glossy White
Kleuraanduiding van de afdekplaat	Glossy White
Met verlichting	Ja
Smart Home-compatibel	Nee

TECHNISCHE TEKENINGEN

B567L0DH

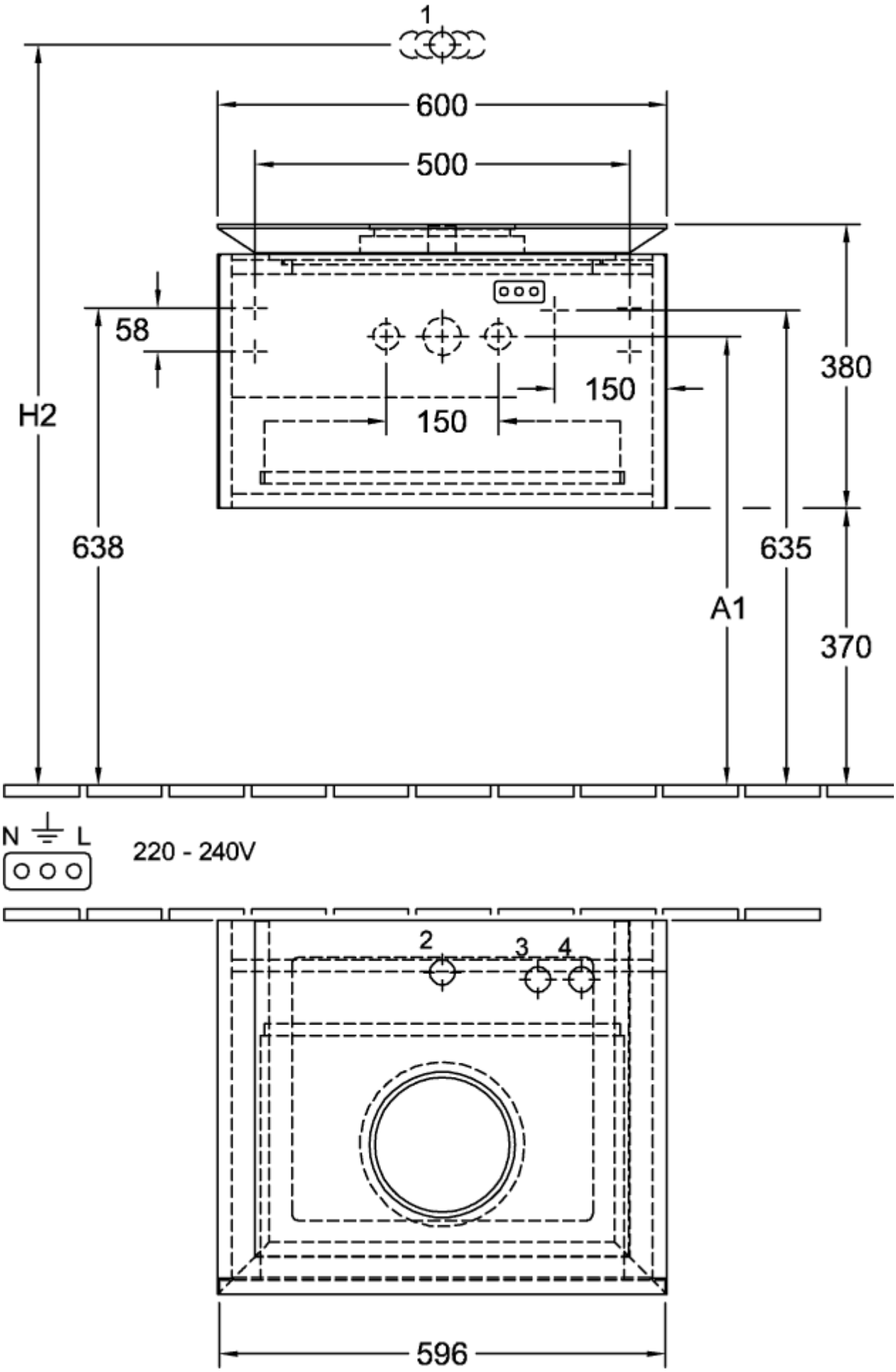
1
600
500
58
380
150
150
H2
638
635
A1
370
N
L
220 - 240V
2
3
4
596

B567L0DH

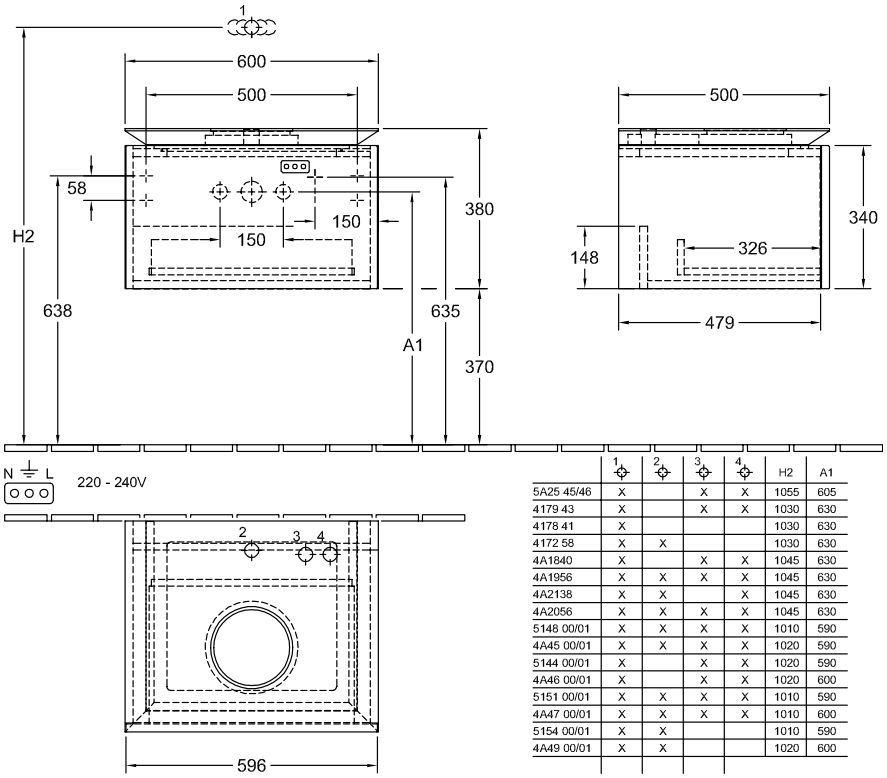

	1	2	3	4	H2	A1
5A25 45/46	X		X	X	1055	605
4179 43	X		X	X	1030	630
4178 41	X				1030	630
4172 58	X	X			1030	630
4A1840	X		X	X	1045	630
4A1956	X	X	X	X	1045	630
4A2138	X	X		X	1045	630
4A2056	X	X	X	X	1045	630
5148 00/01	X	X	X	X	1010	590
4A45 00/01	X	X	X	X	1020	590
5144 00/01	X		X	X	1020	590
4A46 00/01	X		X	X	1020	600
5151 00/01	X	X	X	X	1010	590
4A47 00/01	X	X	X	X	1010	600
5154 00/01	X	X			1010	590
4A49 00/01	X	X			1020	600