LEGATO WASTAFELONDERKAST HOEKIG

PRODUCTINFORMATIE

Artikeltitel	Villeroy & Boch Legato Wastafelonderkast, 1 uittreklade, 800 x 380 x 500 mm, White Wood / White Wood
Artikelnummer	B60100E8
Montage / Montagetype	wandmontage
Type opening	1 uittreklade
Uitrusting	1 x hoge glazen ladeschotje , 2 x lage glazen ladeschotjes 1 x opbergdoos L 1 x uittreklade met antislip mat
Onderdelen van de levering	1 x wastafelonderkast , 1 x bevestigingsset
Positie wastafel	wastafel in het midden
Diepte in mm	500
Breedte in mm	800
Hoogte in mm	380
Collectie	Legato
Kraangat – opmerkingen	• geen 3-gats armatuur mogelijk • kraangaten doorgestoken
Geschikt voor	bijpassende wastafels
Functie	met SoftClosing
Materiaal voorzijde	spaanplaat
Oppervlakte Voorzijde	directe coating
Materiaal corpus	spaanplaat
Oppervlakte ombouw	directe coating
Materiaal afdekplaat	spaanplaat
Vorm	Hoekig
Kleuraanduiding	White Wood
Kleuraanduiding van de afdekplaat	White Wood
Met verlichting	Nee
Smart Home-compatibel	Nee

TECHNISCHE TEKENINGEN

B60100E8

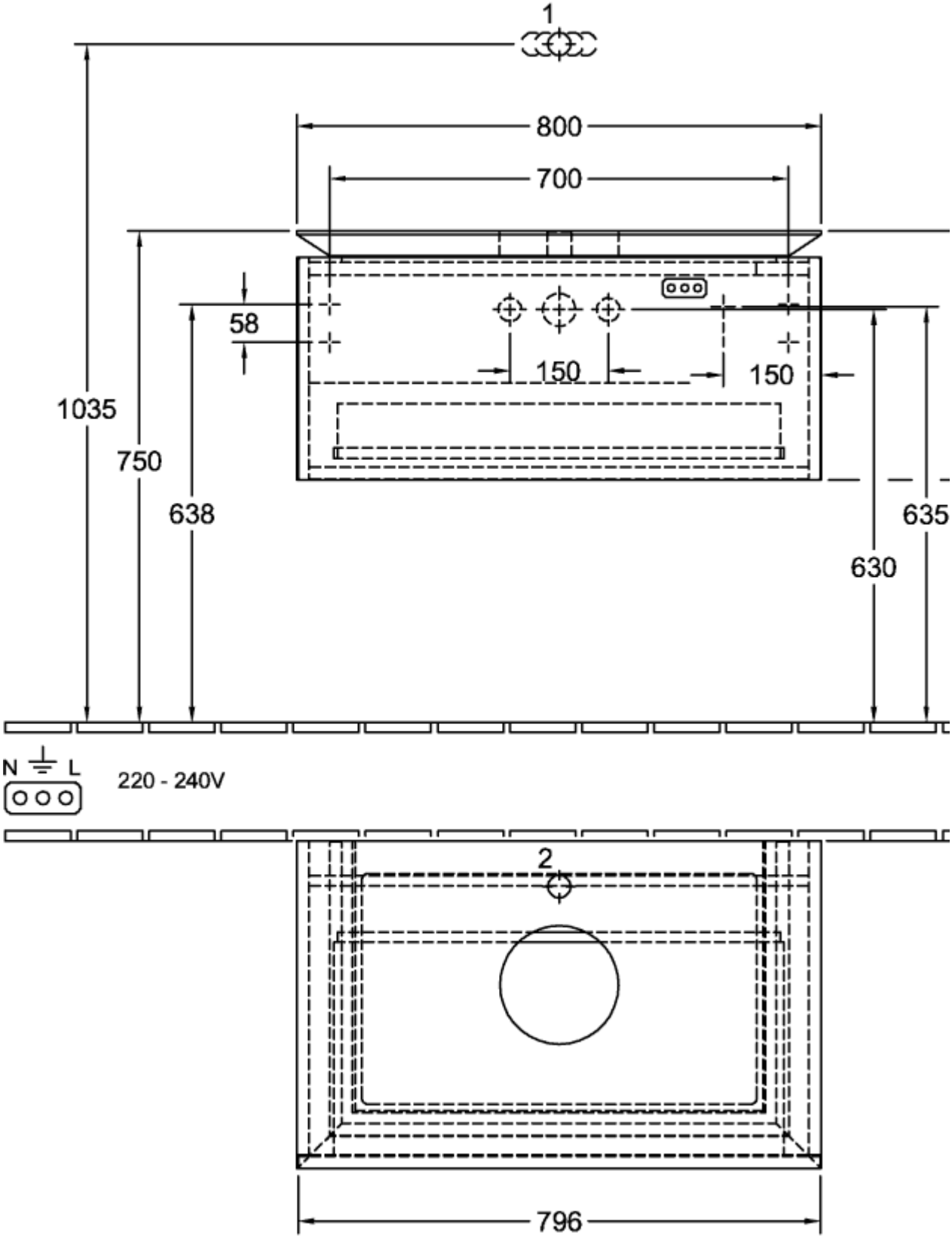

B60100E8

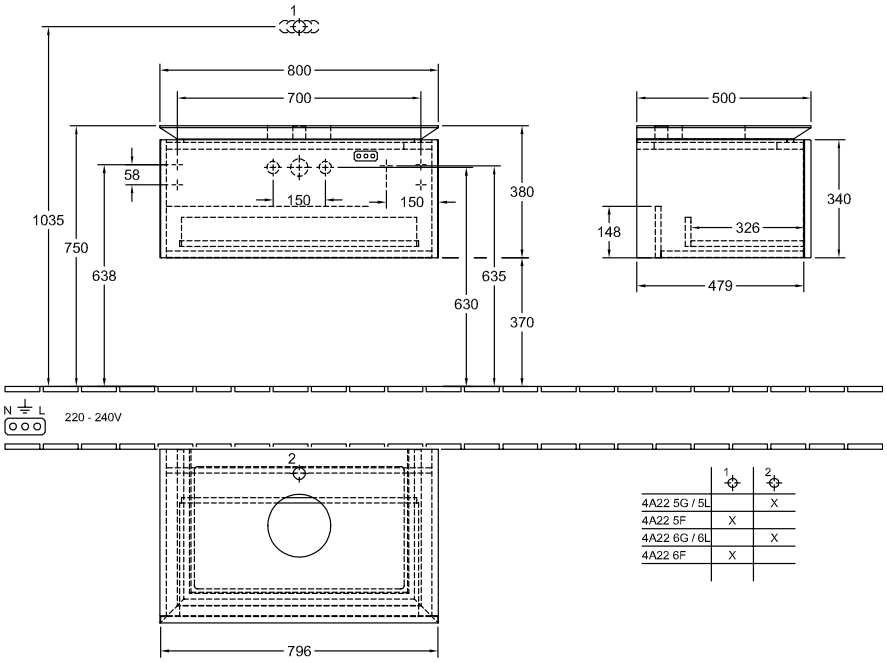

	1	2
4A22 5G / 5L		X
4A22 5F	X	
4A22 6G / 6L		X
4A22 6F	X	