LEGATO WASTAFELONDERKAST HOEKIG

PRODUCTINFORMATIE

Artikeltitel	Villeroy & Boch Legato Wastafelonderkast, met verlichting, 1 uittreklade, 1000 x 380 x 500 mm, Glossy White / Glossy White
Artikelnummer	B755L0DH
Montage / Montagetype	wandmontage
Type opening	1 uittreklade
Uitrusting	1 x hoge glazen ladeschotje , 2 x lage glazen ladeschotjes 1 x opbergdoos L 1 x uittreklade met antislip mat
Onderdelen van de levering	1 x wastafelonderkast , 1 x bevestigingsset
Positie wastafel	wastafel in het midden
Diepte in mm	500
Breedte in mm	1000
Hoogte in mm	380
Collectie	Legato
Geschikt voor	bijpassende opzetwastafels
Functie	• met SoftClosing • met verlichting
Materiaal voorzijde	MDF
Oppervlakte Voorzijde	Acrylfolie
Materiaal corpus	MDF
Oppervlakte ombouw	Acrylfolie
Materiaal afdekplaat	spaanplaat
Vorm	Hoekig
Kleuraanduiding	Glossy White
Kleuraanduiding van de afdekplaat	Glossy White
Met verlichting	Ja
Smart Home-compatibel	Nee

TECHNISCHE TEKENINGEN

B755L0DH

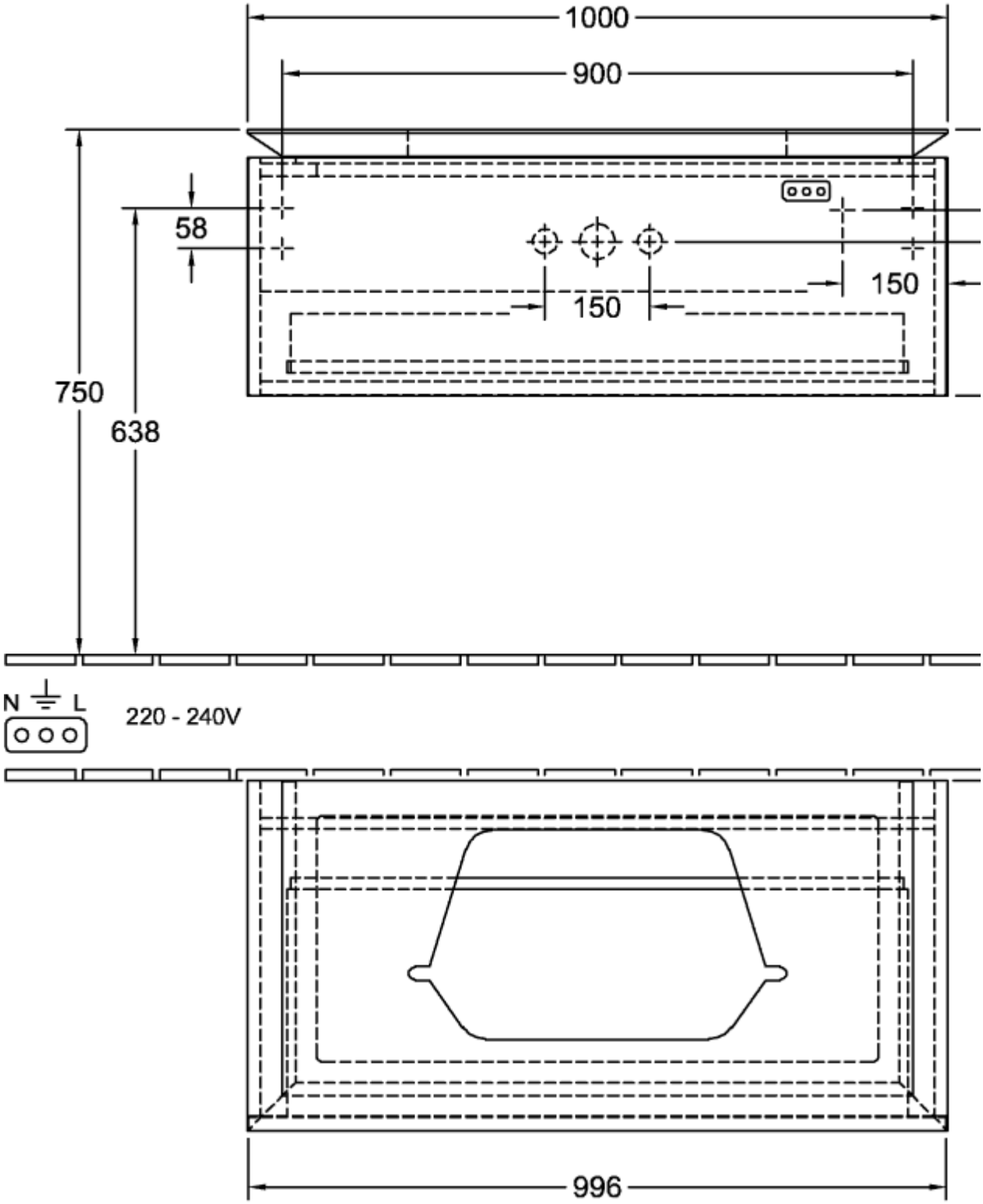

B755L0DH

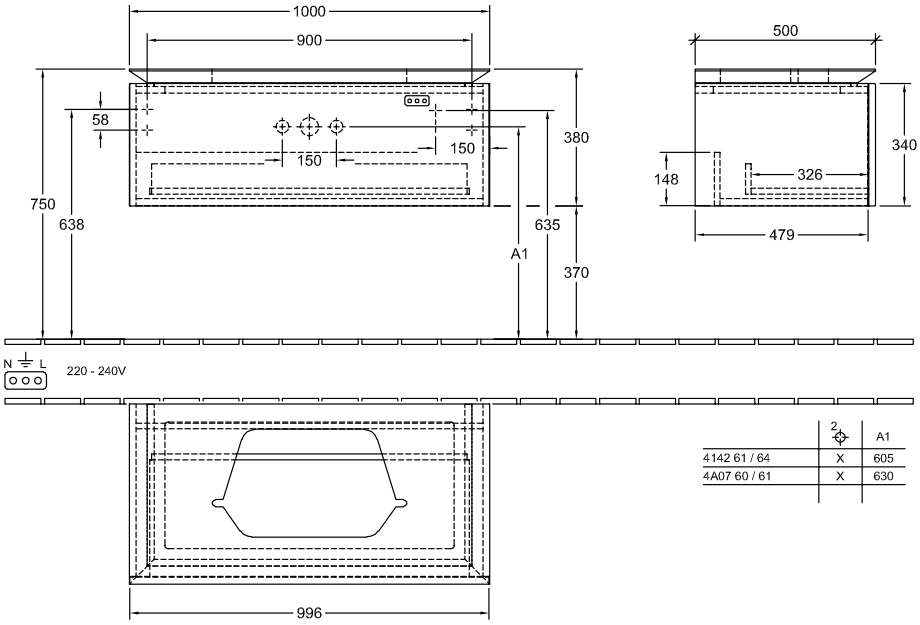

	2	A1
4142 61 / 64	X	605
4A07 60 / 61	X	630