ANTHEUS VRIJSTAAND BAD VRIJSTAAND

PRODUCTINFORMATIE

Artikeltitel	Villeroy & Boch Antheus Vrijstaand bad, 1750 x 800 mm, Wit Alpin
Artikelnummer	UBQ175ANH7F400V-01
Montage / Montagetype	vrijstaand
Onderdelen van de levering	1 x vrijstaand bad , 1 x onderstel van roestvrij staal
Lengte in mm	1750
Breedte in mm	800
Hoogte in mm	632
Interne diepte	480
Collectie	Antheus
Materiaal	Quaryl®
Aanduiding van de kleur	Wit Alpin
Ander materiaal	Onderstel: Metaal
Andere oppervlakken	Onderstel: glanzend
Met overloop	Nee
Aantal mensen	2
Vorm	Vrijstaand
Kleuraanduiding	Wit Alpin
Andere kleuraanduiding	Onderstel: Chrome
Met slipweerstand	Nee
Uitlaat / afvoer	middenafvoer
Binnenvorm	ovaal
SilentFlow	Nee

TECHNISCHE TEKENINGEN

UBQ175ANH7F400V-01

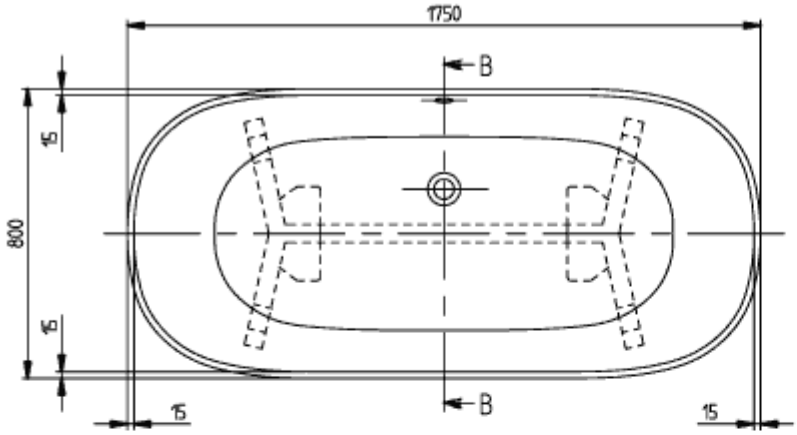

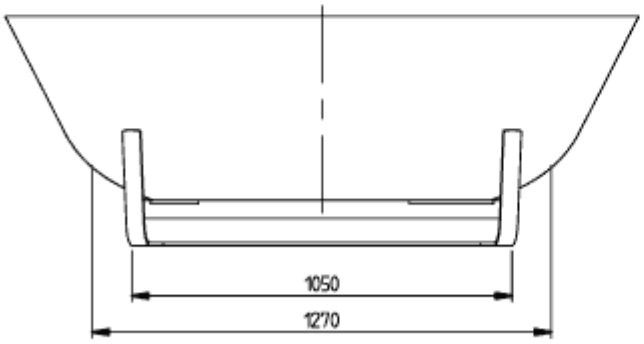

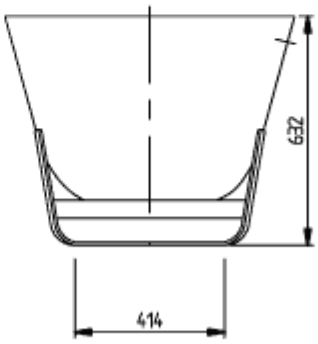

ANTHEUS 17
UBQ175ANH
V01 / 04-02-2
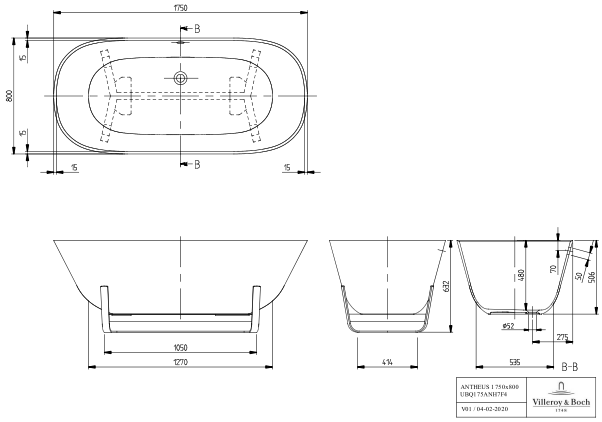
UBQ175ANH7F400V-01