# FINION VRIJSTAAND BAD VRIJSTAAND

## PRODUCTINFORMATIE

| | |
|---|---|
| Artikeltitel | Villeroy & Boch Finion Vrijstaand bad ColourOnDemand, 1700 x 700 mm, Wit Alpin |
| Artikelnummer | UBQ177FIN7N1BCV401 |
| Montage / Montagetype | vrijstaand |
| Onderdelen van de levering | 1 x vrijstaand bad , 1 x Push-open plug 1 x overloop |
| Lengte in mm | 1700 |
| Breedte in mm | 700 |
| Hoogte in mm | 620 |
| Interne diepte | 480 |
| Collectie | Finion |
| Materiaal | Quaryl® |
| Aanduiding van de kleur | Wit Alpin |
| Ander materiaal | Afvoer en overloop: Kunststof Afvoerdeksel: Kunststof |
| Andere oppervlakken | Afvoer en overloop: glanzend, Afvoerdeksel: glanzend |
| Met overloop | Ja |
| Aantal mensen | 2 |
| Designprijzen | iF Design Award 2017 |
| Vorm | Vrijstaand |
| Kleuraanduiding | Wit Alpin |
| Andere kleuraanduiding | Afvoer en overloop: Chrome, Afvoerdeksel: Chrome |
| Met slipweerstand | Nee |
| Uitlaat / afvoer | middenafvoer |
| Binnenvorm | rechthoekig |
| SilentFlow | Nee |

## TECHNISCHE TEKENINGEN

### UBQ177FIN7N1BCV401

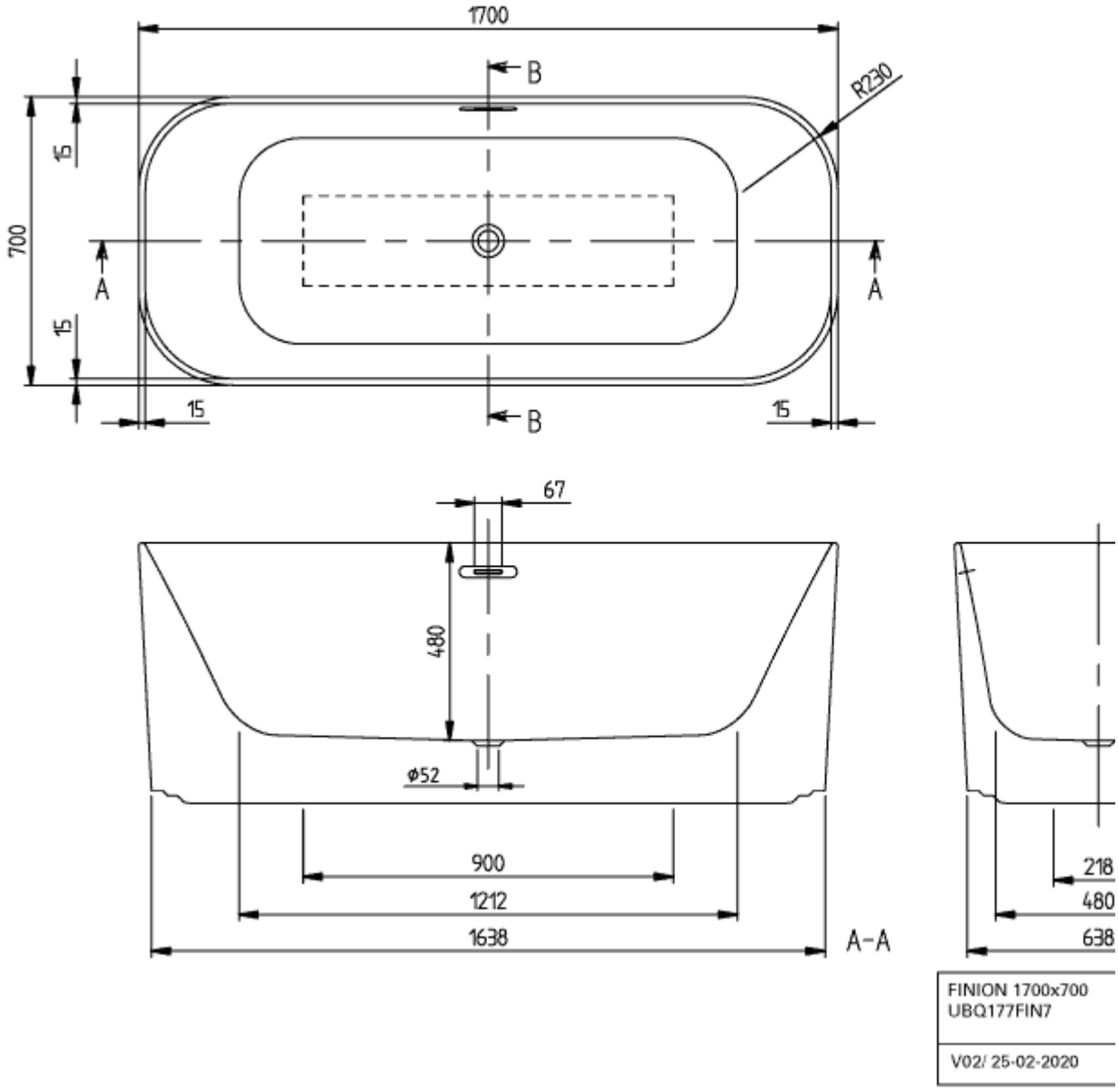
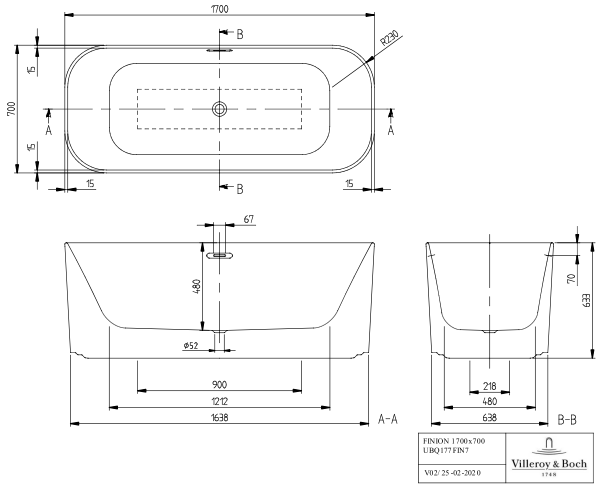
# UBQ177FIN7N1BCV401