SQUARO EDGE 12 VRIJSTAAND BAD VRIJSTAAND

PRODUCTINFORMATIE

Artikeltitel	Villeroy & Boch Squaro Edge 12 Vrijstaand bad ColourOnDemand, 1800 x 800 mm, Wit Alpin
Artikelnummer	UBQ180SQE7PDBCV-01
Montage / Montagetype	vrijstaand
Onderdelen van de levering	1 x vrijstaand bad , 1 x verlengde afvoer en overloop (verchroomd en White)
Lengte in mm	1800
Breedte in mm	800
Hoogte in mm	620
Interne diepte	450
Collectie	Squaro Edge 12
Materiaal	Quaryl®
Aanduiding van de kleur	Wit Alpin
Ander materiaal	• Afvoer en overloop: Kunststof • Kunststof Afvoerdeksel: Kunststof • Kunststof
Andere oppervlakken	Afvoer en overloop: glanzend, glanzend, Afvoerdeksel: glanzend| glanzend
Met overloop	Ja
Aantal mensen	2
Designprijzen	Interior Innovation Award 2014
Vorm	Vrijstaand
Kleuraanduiding	Wit Alpin
Andere kleuraanduiding	Afvoer en overloop: Chrome, Wit Alpin, Afvoerdeksel: Chrome|Wit Alpin
Met slipweerstand	Nee
Uitlaat / afvoer	middenafvoer
Binnenvorm	rechthoekig
SilentFlow	Nee

TECHNISCHE TEKENINGEN

UBQ180SQE7PDBCV-01

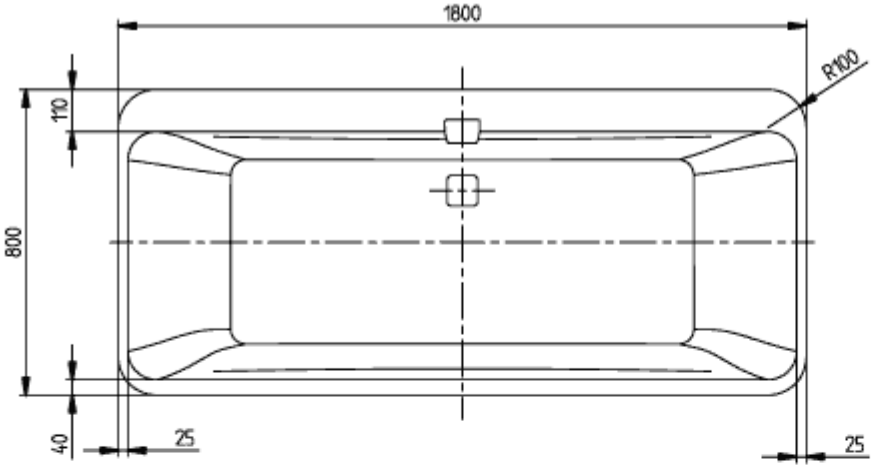

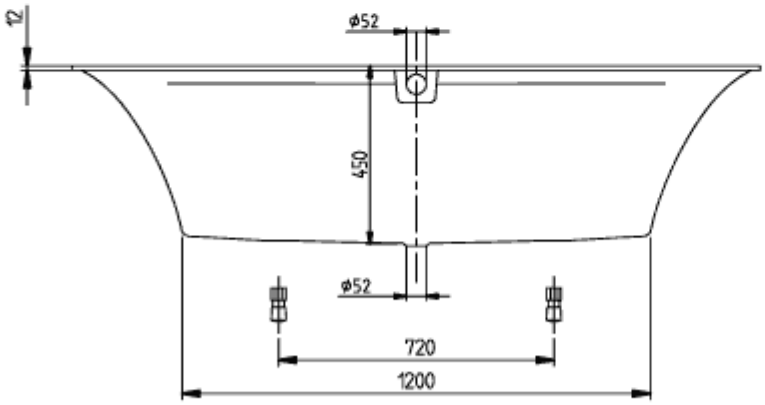

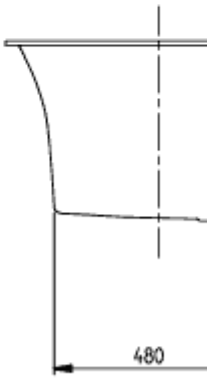

SQUARO EDGE 12 1800x800 UBQ180SQE7	Vill
V02/ 20-04-2020	

UBQ180SQE7PDBCV-01

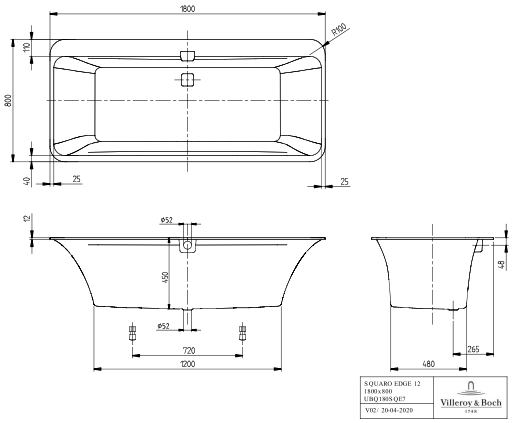

UBQ180SQE7PDBCV-01

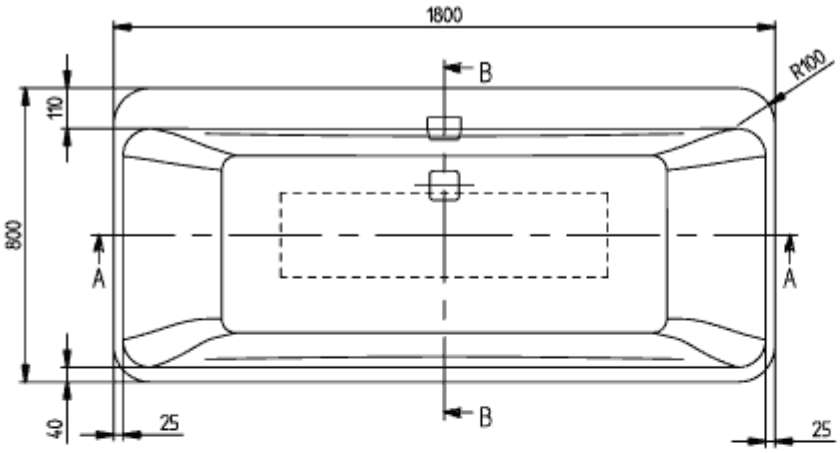

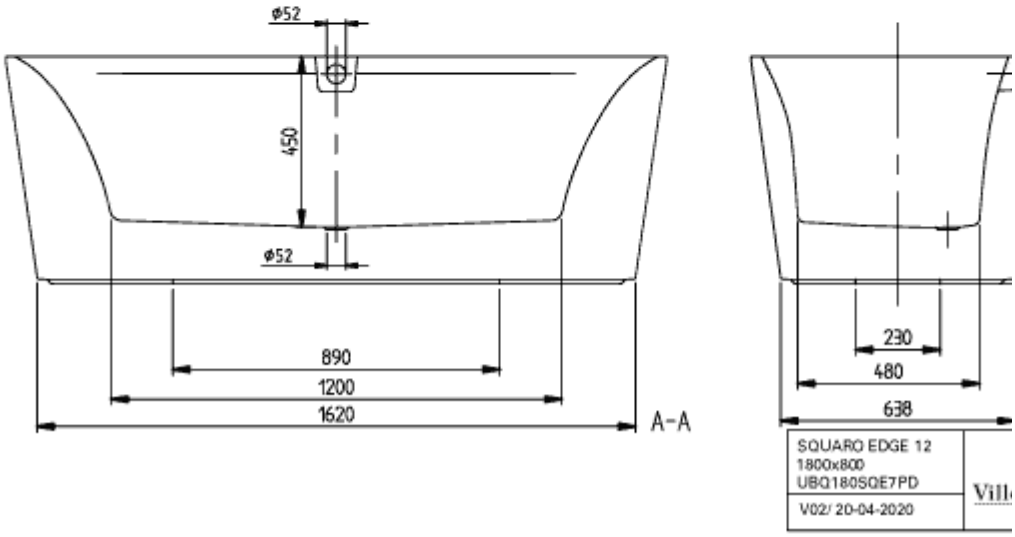
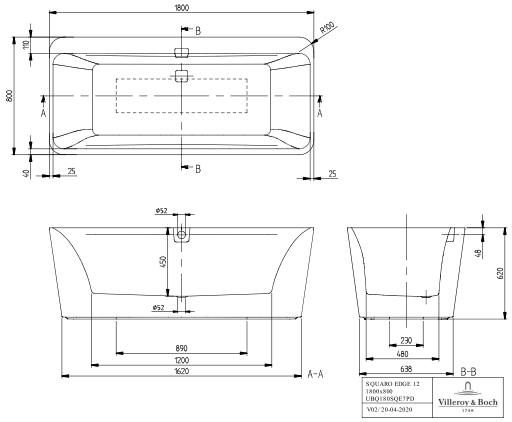
UBQ180SQE7PDBCV-01