SILUET 50 FLAT VLAKINBOUW SPOELBAK RECHTHOEK

PRODUCTINFORMATIE

Artikeltitel	Villeroy & Boch Siluet 50 flat Vlakinbouw spoelbak, inclusief Afvoergarnituur met wastebediening, van TitanCeram, 880 x 490 mm, Wit Alpin CeramicPlus
Artikelnummer	33352FR1
Montage / Montagetype	vlakke inbouw
Montage-instructies	minimale onderkastbreedte: 50 cm, Minimale dikte van het blad bij plaatsing met vaatwasmachine: min. 3 cm|Voor vlak afsluitende inbouw in natuur-/kunststeenplaten.
Onderdelen van de levering	1 x keukenspoelbak , 1 x afvoergarnituur met wastebediening 1 x afdekkap, rond
Lengte in mm	490
Breedte in mm	880
Hoogte in mm	220
Interne diepte	200
Collectie	Siluet 50 flat
Materiaal	TitanCeram
Aanduiding van de kleur	Wit Alpin CeramicPlus
Ander materiaal	Korf: RVS Onderzijde ventiel: RVS
Designprijzen	KeukenInnovatie van het jaar® 2018
Positie hoofdbekken	spoelbak rechts en links plaatsbaar
Functie van de afvoerkoppeling	afvoergarnituur met wastebediening
Kleuraanduiding	Wit Alpin
Andere kleuraanduiding	Korf: Chrome, Onderzijde ventiel: Chrome

TECHNISCHE TEKENINGEN

33352FR1

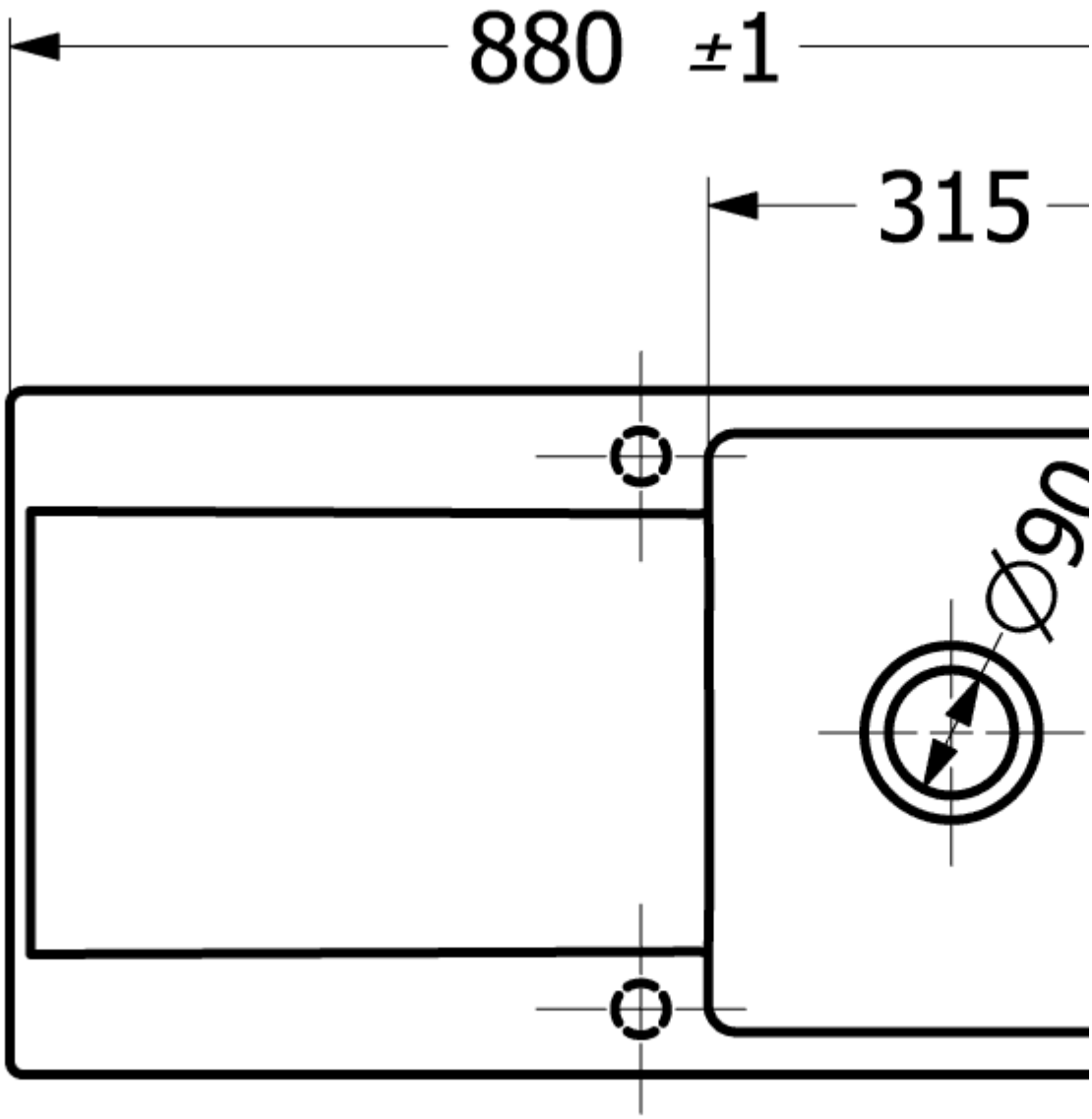
880 ±1
315
Ø96

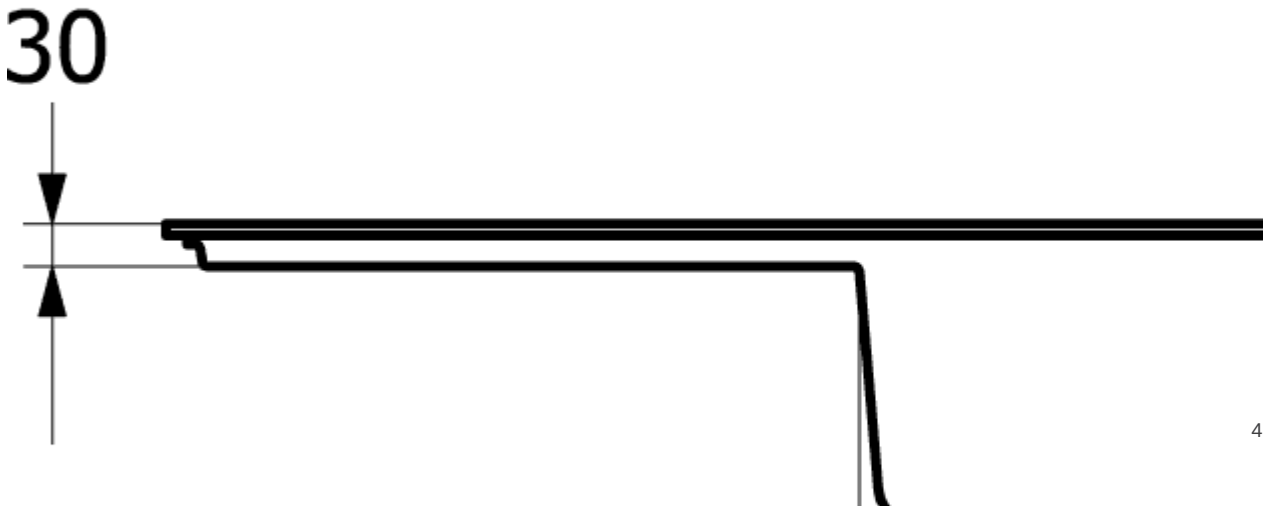
30
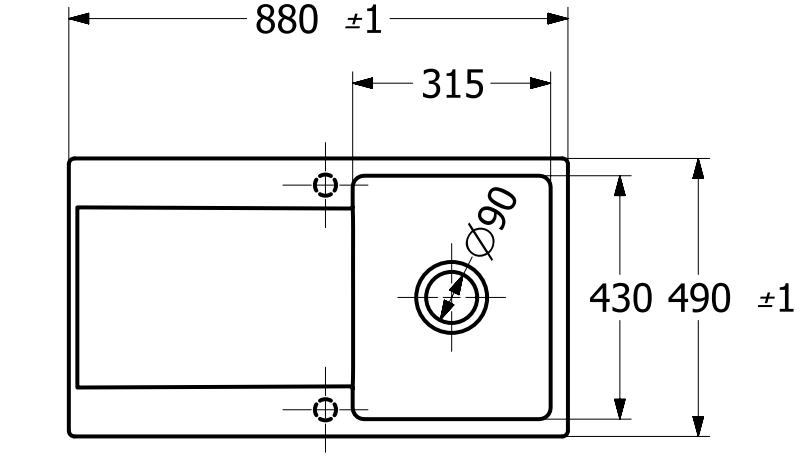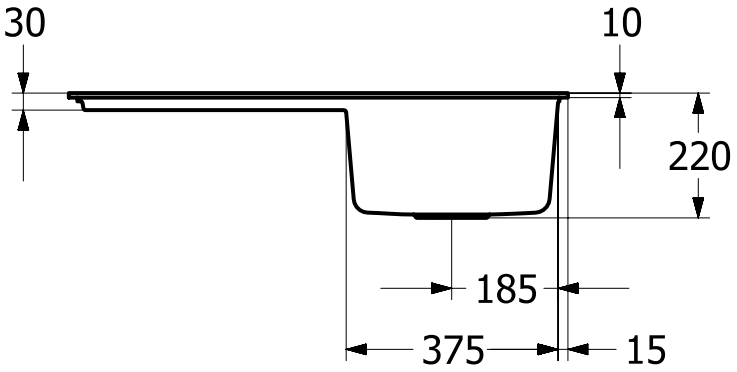
33352FR1