CISTERNA 50 ONDERBOUWSPOELBAK VIERKANT

PRODUCTINFORMATIE

Artikeltitel	Villeroy & Boch Cisterna 50 Onderbouwspoelbak, inclusief Afvoergarnituur met handbediening, Bevestigingsset, van Keramiek, 445 x 445 mm, Stone White CeramicPlus
Artikelnummer	670301RW
Montage / Montagetype	onderbouw
Montage-instructies	Inbouw onder natuur-/ kunststeenplaten, minimale onderkastbreedte: 50 cm
Onderdelen van de levering	1 x keukenspoelbak , 1 x afvoergarnituur met handbediening 1 x bevestigingsset
Lengte in mm	445
Breedte in mm	445
Hoogte in mm	200
Interne diepte	180
Collectie	Cisterna 50
Materiaal	Keramiek
Aanduiding van de kleur	Stone White CeramicPlus
Ander materiaal	Korf: RVS Onderzijde ventiel: RVS
Positie hoofdbekken	spoelbak in het midden
Functie van de afvoerkoppeling	afvoergarnituur met handbediening
Kleuraanduiding	Stone White
Andere kleuraanduiding	Korf: Chrome, Onderzijde ventiel: Chrome

TECHNISCHE TEKENINGEN

670301RW

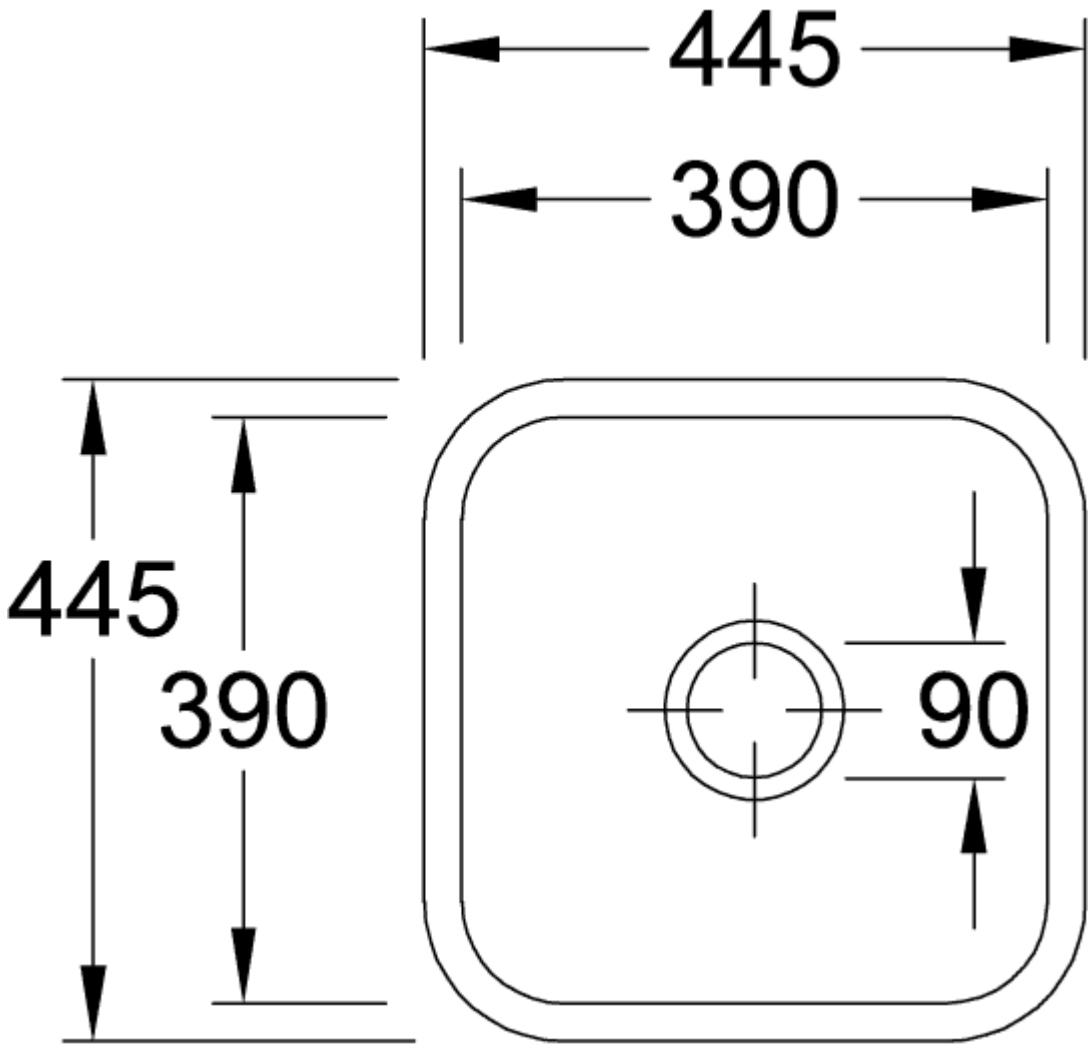
445
390
445
390
90

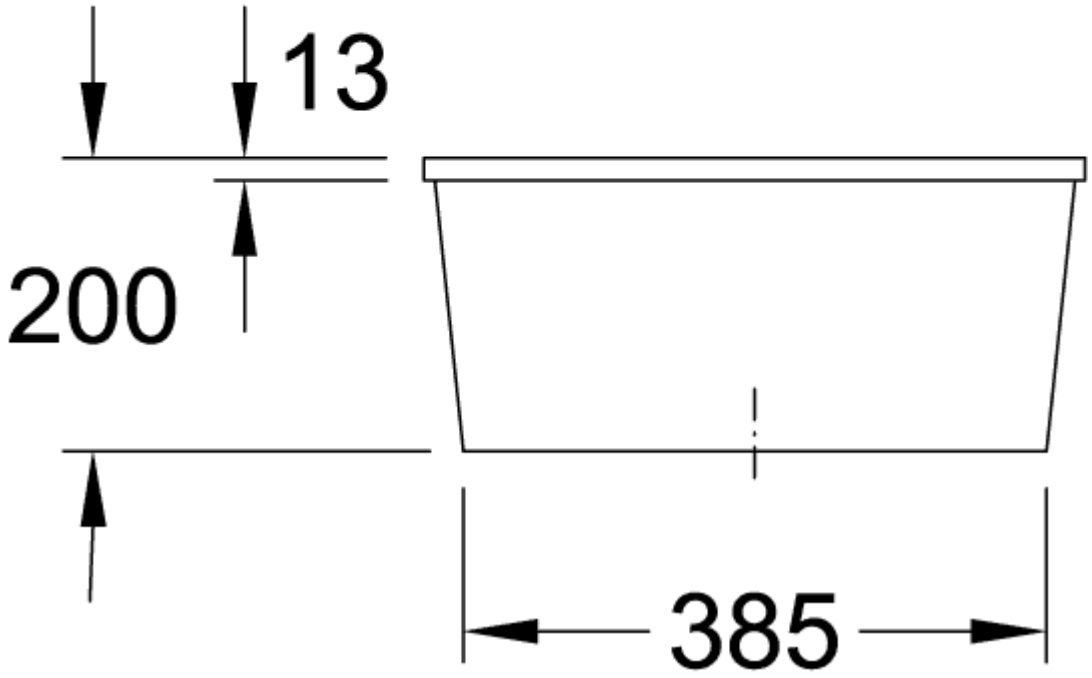
13
200
385
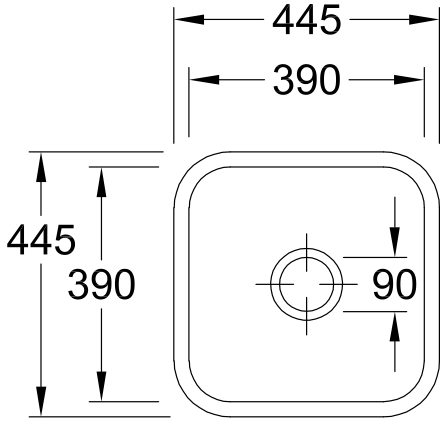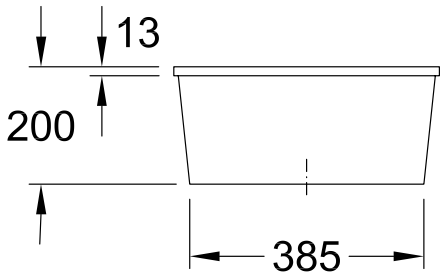
670301RW