TIMELINE 60 FLAT VLAKINBOUW SPOELBAK RECHTHOEK

PRODUCTINFORMATIE

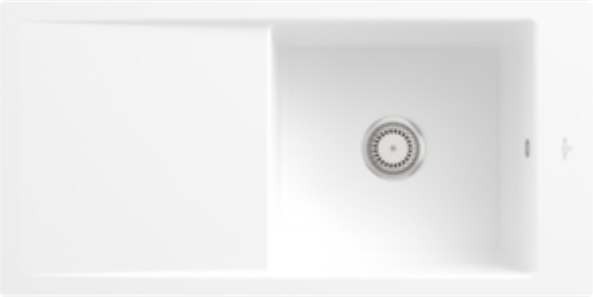

Artikeltitel	Villeroy & Boch Timeline 60 flat Vlakinbouw spoelbak, inclusief Afvoergarnituur met handbediening, van Keramiek, 965 x 475 mm, Stone White CeramicPlus
Artikelnummer	67901FRW
Montage / Montagetype	vlakke inbouw
Montage-instructies	minimale onderkastbreedte: 60 cm, Voor vlak afsluitende inbouw in natuur-/kunststeenplaten.|Minimale dikte van het blad bij plaatsing met vaatwasmachine: min. 4 cm
Onderdelen van de levering	1 x keukenspoelbak , 1 x afvoergarnituur met handbediening
Lengte in mm	475
Breedte in mm	965
Hoogte in mm	220
Interne diepte	202
Collectie	Timeline 60 flat
Materiaal	Keramiek
Aanduiding van de kleur	Stone White CeramicPlus
Ander materiaal	Korf: RVS Onderzijde ventiel: RVS
Positie hoofdbekken	spoelbak rechts en links plaatsbaar
Functie van de afvoerkoppeling	afvoergarnituur met handbediening
Kleuraanduiding	Stone White
Andere kleuraanduiding	Korf: Chrome, Onderzijde ventiel: Chrome

TECHNISCHE TEKENINGEN

67901FRW

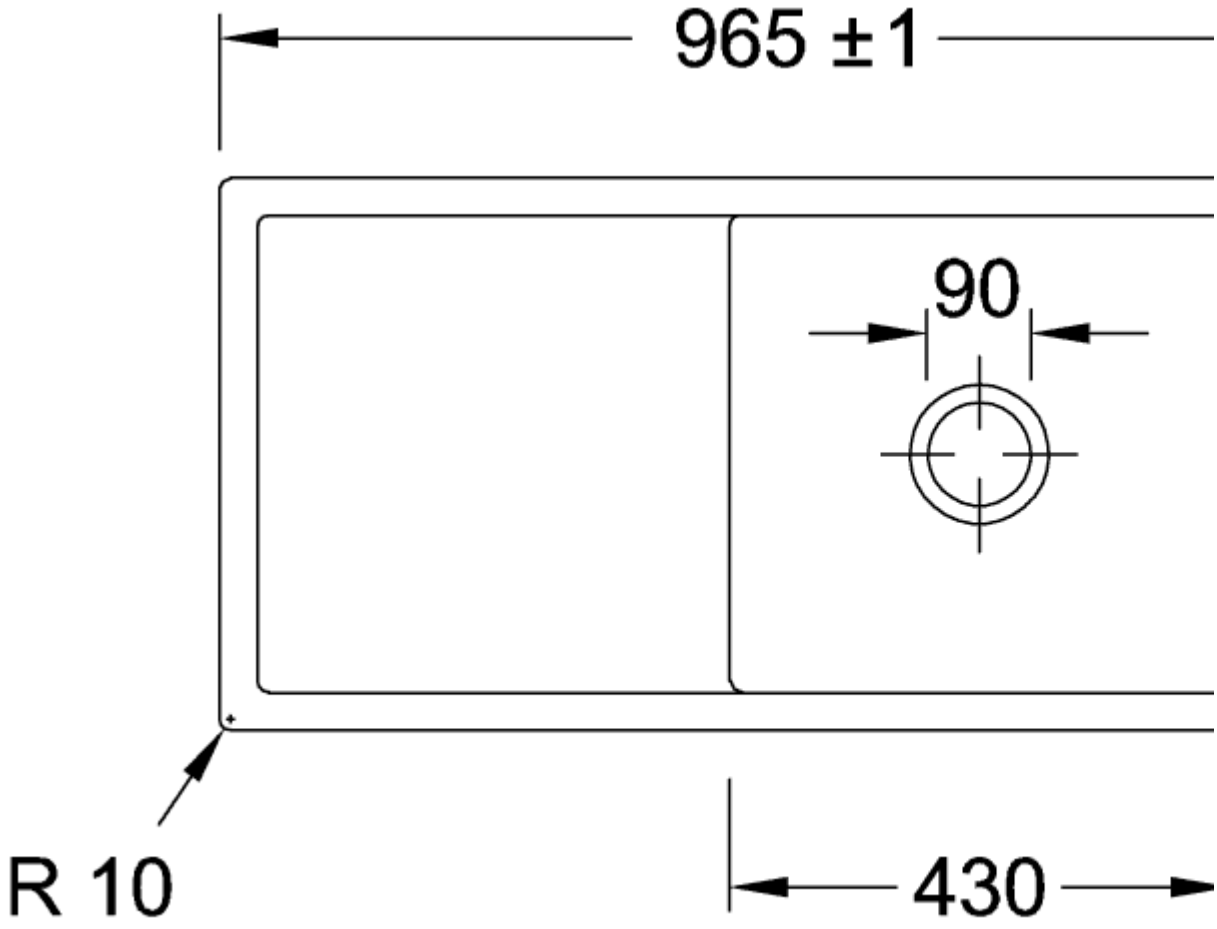
965 ±1
90
R 10
430

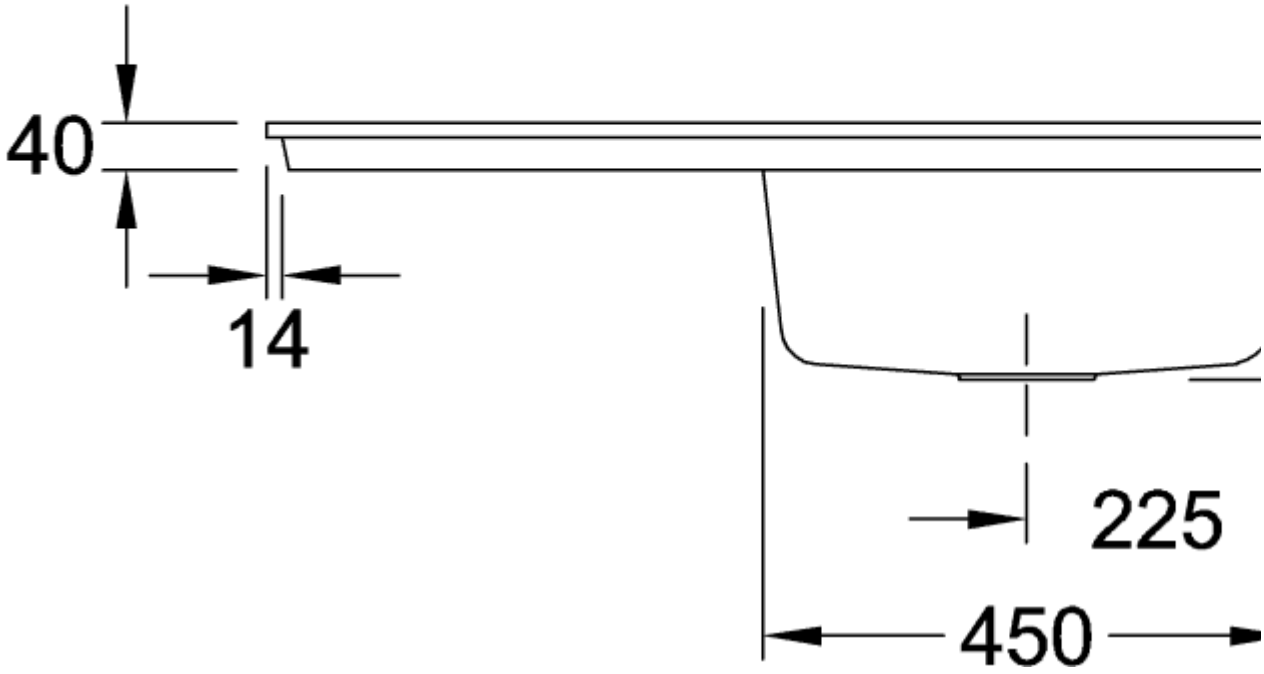
40
14
225
450
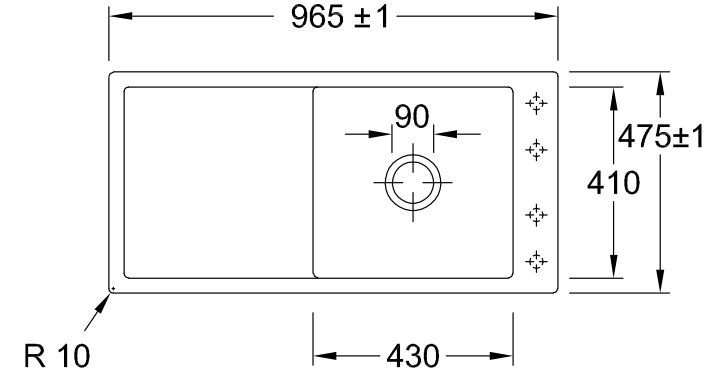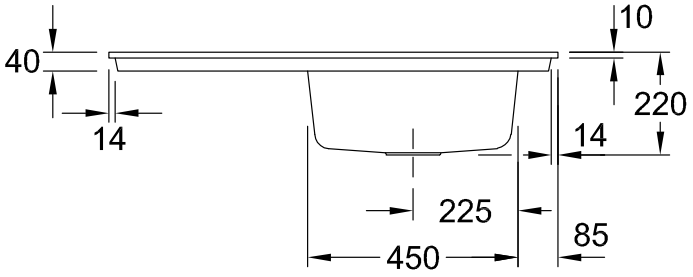
67901FRW